cellularline

POWER BANK **THUNDER** 10000

ISTRPBNEWTHUNDER10000

(EN) 10000 MAH PORTABLE BATTERY CHARGER
(IT) CARICABATTERIE PORTATILE DA 10000MAH
(FR) CHARGEUR DE BATTERIE PORTABLE 10000 MAH
(DE) PORTABLES AKKU-LADEGERÄT ZU 10000MAH
(ES) CARGADOR DE BATERÍAS PORTÁTIL DE 10000 MAH
(TR) TAŞINABİLİR ŞARJ CİHAZI 10000MAH
(NL) DRAAGBARE BATTERIJLADER VAN 10000MAH
(FI) KANNETTAVA AKKULATURI 10000 MAH
(PL) PRZENOŚNA ŁADOWARKA 10000MAH
(ع) شاحن متنقل **10000** مللي أمبير-ساعة

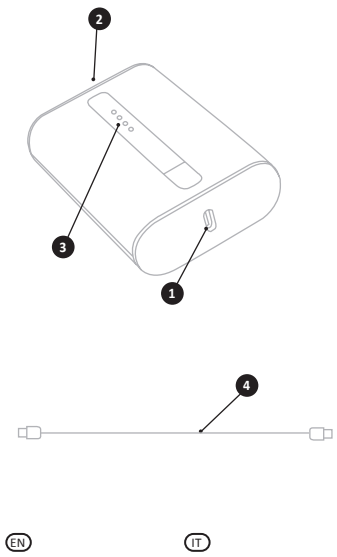

(EN)
Package includes:
- THUNDER 10000
- Charging cable
- Instruction manual

Product description:
1 - USB-C port
2 - USB port
3 - LEDs
4 - USB to USB-C cable

(IT)
Contenuto della confezione:
- THUNDER 10000
- Cavo di ricarica
- Manuale d'istruzioni

Descrizione prodotto:
1 - Porta USB-C
2 - Porta USB
3 - Led
4 - Cavo USB-C to USB-C

(FR)
Contenu de l'emballage :
- THUNDER 10000
- Câble de charge
- Notice d'instructions

Description produit :
1 - Port USB-C
2 - Port USB
3 - Voyant
4 - Câble USB-C vers USB-C

(DE)
Packungsinhalt:
- THUNDER 10000
- Ladekabel
- Bedienungsanleitung

Produktbeschreibung:
1 - USB-C-Port
2 - USB-Port
3 - LED
4 - Kabel USB-C to USB-C

(ES)
Contenido de la caja:
- THUNDER 10000
- Cable de carga
- Manual d'instrucciones

Descripción del producto:
1 - Puerto USB-C
2 - Puerto USB
3 - LED
4 - Cable USB-C a USB-C

(TR)
Ambalaj içeriği:
- THUNDER 10000
- Şarj kablosu
- Kullanım kılavuzu

Ürün açıklaması:
1 - USB-C portu
2 - USB portu
3 - LED
4 - USB-C ile USB-C arası şarj kablosu

(NL)
Inhoud van de verpakking:
- THUNDER 10000
- Oplaadkabel
- Gebruikershandleiding

Beschrijving product:
1 - USB-C-poort
2 - USB-poort
3 - Led
4 - Kabel USB-C naar USB-C

(FI)
Pakkauksen sisältö:
– THUNDER 10000
– Latauskaapeli
– Käyttöopas

Tuotteen kuvaus:
1 – USB-C-portti
2 – USB-portti
3 – LED-valo
4 – USB-C – USB-C -kaapeli

(PL)
Zawartość opakowania
- THUNDER 10000
- Kabel do ładowania
- Instrukcja obsługi

Opis produktu:
1 - Port USB-C
2 - Port USB
3 - Dioda Led
4 - Kabel USB-C do USB-C

(ع)
محتويات العبوة:
THUNDER 10000 -
- كابل شحن
- دليل التعليمات

وصف المنتج:
1 - منفذ يو إس بي-سي «USB-C»
2 - منفذ يو إس بي «USB»
3 - مؤشر ضوئي
4 - كابل من يو إس بي-سي «USB-C» إلى يو إس بي-سي «USB-C»

EN - PRELIMINARY OPERATIONS
To charge the THUNDER 10000, insert the suppled cable (4) into the USB-C port (1) and connect it to a USB-C mains charger.
The blue LEDs (3) will light up progressively to indicate the charge state of the THUNDER 10000

CHARGING YOUR DEVICE
Use the USB-C cable (4) supplied with the THUNDER 10000 or the cable supplied with your phone for charging.
Connect the cable to the USB-C (1) port on the THUNDER 10000 and insert the connector into the power socket on the device to be charged.
You can also use the USB port (2) for charging by connecting a USB cable that is compatible with your device.

TECHNICAL SPECIFICATIONS
Battery capacity: 10000mAh 37Wh
Input (USB-C) : DC 5V/3A, 9V/2A, 12V/1,5A
Output 1(USB-C) : DC5V/3A, 9V/2.22A,12/1,67A
Output 2 (USB-A): DC 5-6.5V/3A, 6.5-9V/2A, 9-12V/1.5A
Dimensions: 86x26x61mm (L×W×H)
Weight: 190g

IT - OPERAZIONI PRELIMINARI
THUNDER 10000 si ricarica inserendo il cavo in dotazione (4) alla porta USB-C (1) e collegando il cavo ad un caricatore da rete USB-C.
Durante la ricarica l'accensione progressiva dei led blu (3) indica lo stato di carica di THUNDER 10000

RICARICA DEL PROPRIO DISPOSITIVO
Per la ricarica utilizzare il cavo USB-C in dotazione (4) al THUNDER 10000 o il cavo in dotazione al proprio telefono.
Collegare il cavo alla porta USB-C (1) di THUNDER 10000 e inserire il connettore nella presa di alimentazione del dispositivo da ricaricare.
Per la ricarica è possibile utilizzare anche la porta USB (2), collegando un cavo USB compatibile con il proprio dispositivo.

SPECIFICHE TECNICHE
Capacità batteria: 10000mAh 37Wh
Input (USB-C) : DC 5V/3A, 9V/2A, 12V/1,5A
Output 1(USB-C) : DC5V/3A, 9V/2.22A,12/1,67A
Output 2 (USB-A): DC 5-6.5V/3A, 6.5-9V/2A, 9-12V/1.5A
Dimensioni: 86x26x61mm(L×W×H)
Peso 190g

FR - OPÉRATIONS PRÉALABLES
THUNDER 10000 se recharge en branchant le câble du kit (4) au port USB-C (1) et en branchant le câble à un chargeur sur secteur USB-C.
Durant la recharge, les voyants bleus (3) s'allument progressivement pour indiquer le niveau de charge de THUNDER 10000

RECHARGE DU DISPOSITIF
Pour charger le dispositif, utilisez le câble USB-C du kit (4) THUNDER 10000 ou le câble de votre téléphone.
Branchez le câble au port USB-C (1) de THUNDER 10000 et introduisez le connecteur dans la prise d'alimentation du dispositif à recharger.
Pour la recharge, vous pouvez également utiliser le port USB (2) en branchant un câble USB compatible sur votre dispositif.

CARACTÉRISTIQUES TECHNIQUES
Capacité de la batterie : 10 000 mAh 37 Wh
Input (USB-C) : DC 5V/3A, 9V/2A, 12V/1,5A
Output 1(USB-C) : DC5V/3A, 9V/2.22A,12/1,67A
Output 2 (USB-A): DC 5-6.5V/3A, 6.5-9V/2A, 9-12V/1.5A
Dimensions : 86x26x61mm (L×l×H)
Poids : 190 g

DE - VORBEREITENDE EINGRIFFE
THUNDER 10000 wird aufgeladen, indem das im Lieferumfang enthaltene Kabel (4) in den USB-C-Anschluss (1) gesteckt und das Kabel an ein USB-C-Netzladegerät angeschlossen wird.
Während des Ladevorgangs zeigen die sich fortschreitend einschaltenden blauen LEDs (3) den Ladezustand des THUNDER 10000 an.

LADEN DES GERÄTS
Zum Laden das im Lieferumfang von THUNDER 10000 enthaltene USB-C-Kabel (4) oder das im Lieferumfang des Telefons enthaltene Kabel verwenden.
Das Kabel an den USB-C-Anschluss (1) des THUNDER 10000 anschließen und den Steckverbinder an die Ladebuchse des zu ladenden Geräts anschließen.
Zum Laden kann auch der USB-Anschluss (2) verwendet werden, indem ein mit dem Gerät kompatibles USB-Kabel angeschlossen wird.

TECHNISCHE SPEZIFIKATIONEN
Akku-Kapazität: 20000mAh 74Wh
Input (USB-C) : DC 5V/3A, 9V/2A, 12V/1,5A
Output 1(USB-C) : DC5V/3A, 9V/2.22A,12/1,67A
Output 2 (USB-A): DC 5-6.5V/3A, 6.5-9V/2A, 9-12V/1.5A
Abmessungen: 86x26x61mm (L×B×H)
Gewicht: 370g

ES - OPERACIONES PRELIMINARES
THUNDER 10000 se recarga introduciendo el cable suministrado (4) en el puerto USB-C (1) y conectando el cable a un cargador de red USB-C.
Durante la carga el encendido progresivo de los LEDs de color azul (3) indica el estado de carga de THUNDER 10000

CARGA DEL DISPOSITIVO
Para la carga utilice el cable USB-C suministrado (4) con el THUNDER 10000 o el cable suministrado con el teléfono.
Conecte el cable al puerto USB-C (1) de THUNDER 10000 e introduzca el conector en la toma de alimentación del dispositivo a cargar.
Para la carga también se puede utilizar el puerto USB (2), conectando un cable USB compatible con el dispositivo.

ESPECIFICACIONES TÉCNICAS
Capacidad de la batería: 10 000 mAh, 37 Wh
Input (USB-C) : DC 5V/3A, 9V/2A, 12V/1,5A
Output 1(USB-C) : DC5V/3A, 9V/2.22A,12/1,67A
Output 2 (USB-A): DC 5-6.5V/3A, 6.5-9V/2A, 9-12V/1.5A
Medidas: 86x26x61mm (Largo×Ancho×Alto)
Peso: 190 g

TR - BAŞLANGIÇ İŞLEMLERİ
THUNDER 10000 temin edilen kablo (4) USB-C bağlantı noktasına (1) takılarak ve kablo bir USB-C ağ şarj cihazına bağlanarak şarj edilir.
Şarj sırasında mavi LED'lerin (3) kademeli olarak yanması THUNDER 10000'in şarj durumunu gösterir.

CİHAZIN ŞARJ EDİLMESİ
Şarj işlemi için THUNDER 10000 ile birlikte verilen USB-C kablosunu (4) veya telefonunuzla birlikte verilen kabloyu kullanın.
Kabloyu THUNDER 10000'in USB-C bağlantı noktasına (1) bağlayın ve konnektörü şarj edilecek cihazın güç soketine takın.
Cihazınızla uyumlu bir USB kablosu bağlayarak da şarj için USB bağlantı noktasını (2) kullanabilirsiniz.

TEKNIK BILGILER
Pil kapasitesi: 10000mAh 37Wh
Input (USB-C) : DC 5V/3A, 9V/2A, 12V/1,5A
Output 1(USB-C) : DC5V/3A, 9V/2.22A,12/1,67A
Output 2 (USB-A): DC 5-6.5V/3A, 6.5-9V/2A, 9-12V/1.5A
Ölçüler: 86x26x61mm(L×W×H)
Ağırlık: 190g

NL - VOORAFGAANDE HANDELINGEN
Plaats, voor het opladen van THUNDER 10000, de meegeleverde kabel (4) in de USB-C-poort (1) en sluit de kabel aan op een USB-C-thuislader.
Tijdens het opladen gaan de blauwe leds (3) op volgorde branden om het laadniveau van de THUNDER 10000 aan te geven

UW APPARAAT OPLADEN
Gebruik voor het opladen de met deTHUNDER 10000 geleverde USB-C-kabel (4) of de bij uw telefoon geleverde kabel.
Sluit de kabel aan op de USB-C-poort (1) van THUNDER 10000 en steek de stekker in de voedingsaansluiting van het op te laden apparaat.
Voor opladen is het ook mogelijk om de USB-poort (2) te gebruiken door een compatibele USB-kabel aan te sluiten op uw apparaat.

TECHNISCHE KENMERKEN
Capaciteit batterij: 10000mAh 37Wh
Input (USB-C) : DC 5V/3A, 9V/2A, 12V/1,5A
Output 1(USB-C) : DC5V/3A, 9V/2.22A,12/1,67A
Output 2 (USB-A): DC 5-6.5V/3A, 6.5-9V/2A, 9-12V/1.5A
Afmetingen: 86x26x61mm (L×B×H)
Gewicht: 190g

FI - ESITOIMENPITEET
THUNDER 10000 ladataan kytkemällä mukana toimitettu kaapeli (4) USB-C-porttiin (1) ja kytkemällä kaapeli USB-C-verkkolaturiin.
Lataamisen aikana siniset LED-valot (3) syttyvät yksi toisensa jälkeen merkiksi THUNDER 10000:n latautumisen edistymisestä.

OMAN LAITTEEN LATAAMINEN
Käytä lataamisessa THUNDER 10000:n mukana toimitettua USB-C-kaapelia (4) tai puhelimen kaapelia.
Kytke kaapeli THUNDER 10000:n USB-C-porttiin (1) ja työnnä liitin ladattavan laitteen syöttöliitäntään.
Lataamisessa voi käyttää myös USB-porttia (2) kytkemällä yhteensopivan USB-kaapelin ladattavaan laitteeseen.

TEKNISET TIEDOT
Akun teho: 10000mAh 37Wh
Input (USB-C) : DC 5V/3A, 9V/2A, 12V/1,5A
Output 1(USB-C) : DC5V/3A, 9V/2.22A,12/1,67A
Output 2 (USB-A): DC 5-6.5V/3A, 6.5-9V/2A, 9-12V/1.5A
Mitat: 86x26x61mm (P×L×K)
Paino: 190g

PL - CZYNNOŚCI WSTĘPNE
Urządzenie THUNDER 10000 ładuje się poprzez podłączenie kabla dostarczonego w zestawie (4) do portu USB-C (1) oraz podłączenie kabla do ładowarki sieciowej USB-C.
Podczas ładowania stopniowe zapalanie się niebieskich diod (3), wskazuje stan naładowania urządzenia THUNDER 10000

ŁADOWANIE URZĄDZENIA ZEWNĘTRZNEGO
Do ładowania należy użyć dostarczonego w zestawie kabla USB-C (4) i podłączyć go do THUNDER 10000; można też użyć kabla należącego do zestawu telefonu.
Podłączyć kabel do portu USB-C (1) urządzenia THUNDER 10000 oraz wprowadzić złącze do wtyczki zasilania urządzenia, które ma zostać naładowane.
Do ładowania można też użyć portu USB (2), podłączając kompatybilny kabel USB do urządzenia zewnętrznego.

SPECYFIKACJE TECHNICZNE
Pojemność baterii: 10000mAh 37Wh
Wejście (USB-C): DC 5 V/3 A, 9 V/2 A, 12 V/1,5 A
Wyjście 1(USB-C): DC5V/3A, 9V/2,22A,12/1,67A
Wyjście 2 (USB-A2): DC 5-6,5V/3A, 6,5-9V/2A, 9-12V/1,5A
Wymiary: 86x26x61 mm (dł.~szer.~wys.)
Waga 190g

العربية - العمليات الأولية
تُشحن THUNDER 10000 عن طريق إدخال الكابل المرفق (4) بمنفذ اليو إس بي-سي «USB-C» (1)، وتوصيل الكابل بشاحن حائطي يو إس بي-سي «USB-C».
أثناء الشحن تُشير الإضاءة المتزايدة للمؤشرات الضوئية الزرقاء (3) إلى حالة شحن THUNDER 10000

شحن جهازك
للشحن يجب استعمال كابل اليو إس بي-سي «USB-C» (4) المرفق مع THUNDER 10000 أو الكابل المرفق مع هاتفك.
صل الكابل بمنفذ اليو إس بي-سي «USB-C» (1) الموجود في THUNDER 10000، وأدخل الموصل في مأخذ الإمداد الخاص بالجهاز المُراد شحنه.
للشحن يمكن استعمال منفذ اليو إس بي «USB» (2) أيضًا، عن طريق توصيل كابل يو إس بي «USB» متوافق مع جهازك.

المواصفات الفنية
سعة البطارية: 10000 مللي أمبير-ساعة – 37 واط ساعة
مدخل (يو إس بي-سي «USB-C»): تيار مستمر 5 فولت/3 أمبير، 9 فولت/2 أمبير، 12 فولت/1,5 أمبير
مخرج 1 (يو إس بي-سي «USB-C»): تيار مستمر 5 فولت/3 أمبير، 9 فولت/2,22 أمبير، 12/1,67 أمبير
مخرج 2 (يو إس بي-ايه «USB-A»): تيار مستمر 5-6,5 فولت/3 أمبير، 6,5-9 فولت/2 أمبير، 9-12 فولت/1,5 أمبير
الأبعاد: 82×26×61 ملم (طول×عرض×ارتفاع)
الوزن 190 جم

EN - INFORMATION ON THE STATUTORY WARRANTY
Our products are covered by a statutory warranty against conformity defects in accordance with applicable national consumer protection laws.
For more information, please see the following page
www.cellularline.com/en/garanzia-legale

IT - INFORMAZIONI SULLA GARANZIA LEGALE
I nostri prodotti sono coperti da garanzia legale per i difetti di conformità secondo quanto previsto dalle leggi nazionali applicabili a tutela del consumatore.
Per ulteriori informazioni consultare la pagina:
www.cellularline.com/it-it/garanzia-legale

FR - INFORMATIONS SUR LA GARANTIE LÉGALE
Nos produits sont couverts par la garantie légale de conformité selon les lois nationales applicables en matière de protection du consommateur.
Pour en savoir plus, consulter la page www.cellularline.com/fr-fr/garanzia-legale

DE - INFORMATIONEN ZUR GESETZLICH VORGESCHRIEBENEN GARANTIE
Unsere Produkte sind gemäß den Vorschriften der örtlichen Verbraucherschutzgesetze durch eine gesetzliche Garantie für Konformitätsmängel gedeckt. Weitere Informationen finden Sie auf der Website
www.cellularline.com/de-de/garanzia-legale

ES - INFORMACIÓN SOBRE LA GARANTÍA LEGAL
Nuestros productos están cubiertos por una garantía legal por defectos de conformidad, conforme a lo dispuesto en las leyes nacionales aplicables para la protección del consumidor. Para más información, consulte la página:
www.cellularline.com/es-es/garanzia-legale

TR - YASAL GARANTİ HAKKINDA BİLGİLER
Ürünlerimiz; tüketici korunması ile ilgili yürürlükteki milli kanunlar bağlamında öngörülenlere göre uygunsuzluklara karşı yasal garantiye sahiptir.
Daha fazla bilgi için www.cellularline.com/en/garanzia-legale sayfasına bakınız.

NL - INFORMATIE OVER DE WETTELIJKE GARANTIE
Onze producten vallen onder een wettelijke garantie voor conformiteitsgebreken volgens de toepasbare nationale wetgeving voor consumentenbescherming.
Voor meer informatie kunt u surfen naar de pagina
www.cellularline.com/en/garanzia-legale

FI - LAKISÄÄTEISEEN TAKUUSEEN LIITTYVÄÄ TIETOA
Tuotteillamme on lakisääteinen takuu koskien virheitä, sovellettavien valtakunnallisten kuluttajansuojalakien mukaisesti.
Lisätietoja varten, katso sivu www.cellularline.com/en/garanzia-legale

PL- INFORMACJE DOTYCZĄCE GWARANCJI PRAWNEJ
Nasze produkty są objęte gwarancją prawną na wypadek wad zgodności, zgodnie z wymogami przepisów krajowych z zakresu ochrony konsumenta.
Więcej informacji można znaleźć na stronie:
www.cellularline.com/it-it/garanzia-legale

AR -العربية - معلومات حول الضمان القانوني
منتجاتنا مغطاة بضمان قانوني ضد عيوب المطابقة وفقًا لما تنص عليه القوانين القومية المعمول بها لحماية المستهلك.
للمزيد من المعلومات زر الصفحة التالية:
www.cellularline.com/en/garanzia-legale

EN - INSTRUCTIONS FOR THE DISPOSAL OF DEVICES FOR DOMESTIC USE (Applicable in countries in the European Union and those with separate waste collection systems)
This mark on the product or documentation indicates that this product must not be disposed of with other household waste at the end of its life. To avoid any damage to health or the environment due to improper disposal of waste, the user must separate this product from other types of waste and recycle it in a responsible manner to promote the sustainable re-use of the material resources. Domestic users should contact the dealer where they purchased the product or the local government office for all information regarding separate waste collection and recycling for this type of product. Corporate users should contact the supplier and verify the terms and conditions in the purchase contract. This product must not be disposed of along with other commercial waste. This product has a battery than cannot be replaced by the user. Do not attempt to open the device to remove the battery as this could cause malfunctions and seriously damage the product. When disposing of the product, please contact the local waste disposal authority to remove the battery. The battery inside the device was designed to be able to be used during the entire life cycle of the product. For more information, visit the website http://www.cellularline.com

IT - ISTRUZIONI PER LO SMALTIMENTO DI APPARECCHIATURE PER UTENTI DOMESTICI (Applicabile in paesi dell'Unione Europea e in quelli con sistemi di raccolta differenziata)
Il marchio riportato sul prodotto o sulla sua documentazione indica che il prodotto non deve essere smaltito con altri rifiuti domestici al termine del ciclo di vita. Per evitare eventuali danni all'ambiente o alla salute causati dall'inopportuno smaltimento dei rifiuti, si invita l'utente a separare questo prodotto da altri tipi di rifiuti e di riciclarlo in maniera responsabile per favorire il riutilizzo sostenibile delle risorse materiali.
Gli utenti domestici sono invitati a contattare il rivenditore presso il quale e stato acquistato il prodotto o l'ufficio locale preposto per tutte le informazioni relative alla raccolta differenziata e al riciclaggio per questo tipo di prodotto. Gli utenti aziendali sono invitati a contattare il proprio fornitore e verificare i termini e le condizioni del contratto di acquisto. Questo prodotto non deve essere smaltito unitamente ad altri rifiuti commerciali.
Questo prodotto ha all'interno una batteria non sostituibile dall'utente, non tentare di aprire il dispositivo o rimuovere la batteria, questo può causare malfunzionamenti e danneggiare seriamente il prodotto. In caso di smaltimento del prodotto si prega di contattare il locale ente di smaltimento rifiuti per effettuare la rimozione della batteria.
La batteria contenuta all'interno del dispositivo e stata progettata per poter essere utilizzata durante tutto il ciclo di vita del prodotto.
Per ulteriori informazioni visitare il sito web http://www.cellularline.com

FR - INSTRUCTIONS CONCERNANT L'ÉLIMINATION DES APPAREILS POUR LES UTILISATEURS À DOMICILE (Applicable dans les pays de l'Union Européenne et dans ceux appliquant le système de collecte sélective)
Le symbole figurant sur le produit ou sur la documentation correspondante, indique que le produit ne doit pas être éliminé comme déchet ordinaire au terme de sa durée de vie. Pour éviter d'éventuels dommages à l'environnement ou à la santé dus à l'élimination incorrecte des déchets, nous invitons l'utilisateur à séparer ce produit d'autres type de déchets et de le recycler de façon responsable pour en favoriser la réutilisation des ressources matérielles.
Les particuliers sont priés de prendre contact avec le revendeur du produit ou les services locaux compétents pour obtenir les informations nécessaires quant à la collecte sélective et au recyclage de ce type de produit. Les entreprises sont également priées de contacter leur fournisseur et de vérifier les conditions visées dans le contrat d'achat. Le produit en question ne doit pas être éliminé avec d'autres déchets commerciaux.
Ce produit contient une batterie non remplaçable. N'essayez pas d'ouvrir le produit ou d'enlever la batterie car cela endommagerait le produit. Veuillez contacter le centre de recyclage le plus proche pour collecter la batterie. La batterie contenue à l'intérieur du dispositif a été conçue pour durer autant que le produit.
Pour plus d'informations, veuillez consulter le site web http://www.cellularline.com

DE - ANWEISUNGEN ZUR ENTSORGUNG VON GERÄTEN FÜR PRIVATHAUSHALTE (Betrifft die Länder der Europäischen Union und jene mit Wiederverwertungssystem)
Das auf dem Produkt oder den Unterlagen aufgeführte Zeichen weist darauf hin, dass das Produkt am Ende seiner Betriebszeit nicht mit dem normalen Hausmüll entsorgt werden darf. Damit Umwelt- und Gesundheitsschäden durch das unsachgemäße Entsorgen von Abfall vermieden werden, muss dieses Produkt vom anderen Müll getrennt und verantwortungsvoll recycelt werden. Hierdurch wird die nachhaltige Wiederverwertung von Materialressourcen unterstützt.
Für Informationen zur Abfalltrennung und der Wiederverwertung dieser Art von Produkt, sollten Privatpersonen das Geschäft kontaktieren, in dem das Gerät gekauft wurde, oder die entsprechende Behörde vor Ort. Unternehmen sollten die jeweilige Lieferfirma kontaktieren und die Geschäftsbedingungen des Kaufvertrages diesbezüglich prüfen. Dieses Produkt darf nicht zusammen mit anderen Gewerbeabfällen entsorgt werden.
Die im Produkt enthaltene Batterie kann nicht durch Nutzende ersetzt werden. Daher darf nicht versucht werden, das Gerät zu öffnen und diese herauszunehmen. Es könnten hierdurch Störungen und Schäden am Produkt verursacht werden. Bei der Entsorgung des Produkts muss sich an die örtliche Behörde für Müllentsorgung gewandt werden, um die Batterie zu entfernen. Die Batterie des Geräts ist so konzipiert, dass sie während der gesamten Betriebszeit des Produkts genutzt werden kann. Für weitere Informationen besuchen Sie unsere Internetseite http://www.cellularline.com

DIE FOLGENDEN INFORMATIONEN SIND NUR FÜR DEN DEUTSCHEN MARKT GÜLTIG
Das Symbol des durchgestrichenen Mülleimers besagt, dass dieses Elektro- bzw. Elektronikgerät am Ende seiner Lebensdauer nicht im Hausmüll entsorgt werden darf, sondern vom Endnutzer einer getrennten Sammlung zugeführt werden muss. Zur Rückgabe stehen in Ihrer Nähe kostenfreie Sammelstellen für Elektroaltgeräte sowie ggf. weitere Annahmstellen für die Wiederverwendung der Geräte zur Verfügung. Die Adressen können Sie von Ihrer Stadt- bzw. Kommunalverwaltung erhalten.
Auch Vertreiber mit einer Verkaufsfläche für Elektro- und Elektronikgeräte von mindestens 400 Quadratmetern sowie Vertreiber von Lebensmitteln mit einer Gesamt-verkaufsfläche von mindestens 800 Quadratmetern, die mehrmals im Kalenderjahr oder dauerhaft Elektro- und Elektronikgeräte anbieten und auf dem Markt bereit-stellen, sind verpflichtet unentgeltlich alte Elektro- und Elektronikgeräte zurückzunehmen. Diese müssen bei der Abgabe eines neuen Elektro- oder Elektronikgerätes an einen Endnutzer ein Altgerät des Endnutzers der gleichen Geräteart, das im Wesentlichen die gleichen Funktionen wie das neue Gerät erfüllt, am Ort der Abgabe oder in unmittelbarer Nähe hierzu unentgeltlich zurückzunehmen sowie ohne Kauf eines Elektro- oder Elektronikgerätes auf Verlangen des Endnutzers bis zu drei Altgeräte pro Geräteart, die in keiner äußeren Abmessung größer als 25 Zentimeter sind, im Einzelhandelsgeschäft oder in unmittelbarer Nähe hierzu unentgeltlich zurückzunehmen. Bei einem Vertrieb unter Verwendung von Fernkommunikationsmitteln gelten als Verkaufsflächen des Vertreibers alle Lager- und Versandflächen.
Sofern das alte Elektro- bzw. Elektronikgerät personenbezogene Daten enthält, sind Sie selbst für deren Löschung verantwortlich, bevor Sie es zurückgeben.
Sofern dies ohne Zerstörung des alten Elektro- oder Elektronikgerätes möglich ist, entnehmen Sie diesem bitte alte Batterien oder Akkus sowie Altlampen, bevor sie es zur Entsorgung zurückgeben, und führen diese einer separaten Sammlung zu.
Weitere Informationen zum Elektrogesetz finden Sie auf www.elektrogesetz.de.

ES - INSTRUCCIONES PARA LA ELIMINACIÓN DE APARATOS PARA USO DOMÉSTICO (Aplicable en los países de la Unión Europea y en los que tienen sistemas de recogida diferenciada)
La marca que figura en el producto o en la documentación indica que el producto no debe ser eliminado con otros residuos domésticos cuando finalice su ciclo de vida. Para evitar eventuales daños al medio ambiente o a la salud causados por la eliminación inoportuna de los residuos se invita al usuario a separar este producto de otros tipos de residuos y a reciclarlo de forma responsable para favorecer la reutilización sostenible de los recursos materiales. Se invita a los usuarios domésticos a contactar el distribuidor al que se ha comprado el producto o la oficina local para obtener la información relativa a la recogida diferenciada y al reciclado para este tipo de producto. Se invita a los usuarios empresariales a contactar con su proveedor y verificar los términos y las condiciones del contrato de compra. Este producto no debe ser eliminado con otros residuos comerciales. Este producto lleva en su interior una batería que el usuario no puede sustituir, no intente abrir el dispositivo ni quitar la batería ya que ello podría causar un mal funcionamiento o dañar seriamente el producto. En caso de eliminación del producto le rogamos que contacte el ente local de eliminación de residuos para efectuar la remoción de la batería. La batería que se encuentra en el interior del dispositivo ha sido proyectada para poder ser utilizada durante todo el ciclo de vida del producto.
Para mayor información visite el sitio web http://www.cellularline.com

TR - EVDE KULLANIMA YÖNELİK CİHAZLARIN BERTARAFI İÇİN TALİMATLAR (Avrupa Birliği ülkeleri ile ayrıştırılmış toplama sistemlerine sahip ülkelerde geçerlidir) Ürünün veya belgelerinin üzerinde yer alan bu işaret, kullanım ömrünü tamamladığında söz konusu ürünün diğer ev atıklarıyla birlikte bertaraf edilmemesi gerektiğini gösterir. Atıkların uygunsuz şekilde bertaraf edilmesi sonucunda çevre ve sağlık üzerindeki meydana gelebilecek zararların önlenmesi amacıyla kullanıcının bu ürünü diğer atık tiplerinden ayrı olarak saklaması ve malzeme kaynaklarının sürdürülebilir şekilde yeniden kullanımını özendirmek amacıyla sorumlu bir şekilde geri dönüştürmesi önerilmektedir. Ev kullanıcıları bu tip ürünlerin ayrı toplanması ve geri dönüştürülmesiyle ilgili tüm bilgiler konusunda ürünü satın aldıkları satıcıyla veya bulundukları yerdeki daireyle bağlantı kurmaya davet edilir. Şirket kullanıcıları kendi tedarikçileriyle bağlantı kurmaya ve alım sözleşmesi şart ve koşullarını kontrol etmeye davet edilir. Bu ürün diğer ticari atıklarla birlikte bertaraf edilmemelidir. Bu ürünün içinde kullanıcı tarafından değiştirilemeyen bir batarya bulunur; cihazı açmaya veya bataryayı çıkarmaya çalışmayın, bu uygulama üründe arızalara veya ciddi hasar yol açabilir. Ürünün bertaraf edilmesi halinde bataryanın çıkarılması için bulunduğunuz yerdeki atık bertaraf firmasıyla bağlantı kurmanız rica edilir. Cihazın içinde bulunan batarya, ürünün tüm kullanım ömrü boyunca kullanılabilecek şekilde tasarlanmıştır. Daha fazla bilgi almak için http://www.cellularline.com web sitesini ziyaret edin.

NL - INSTRUCTIES VOOR DE VERNIETIGING VAN APPARATUUR VOOR HUISHOUDELIJKE GEBRUIKERS
(Van toepassing in de landen van de Europese Unie en in landen met systemen voor gescheiden inzameling)
De op het product of op zijn verpakking afgebeelde markering geeft aan dat het product aan het einde van zijn levensduur niet samen met ander huishoudelijk afval vernietigd mag worden. Om mogelijke schade aan het milieu of de volksgezondheid als gevolg van een ongeschikte vernietiging van afval te voorkomen, wordt de gebruiker verzocht dit product van andere soorten afval te scheiden en het op een verantwoorde wijze te recyclen om een duurzaam hergebruik van de materialen te bevorderen.
De huishoudelijke gebruikers worden verzocht contact op te nemen met de winkel waar ze het product gekocht hebben of met de plaatselijke instantie voor alle informatie inzake de gescheiden inzameling en de recycling voor dit type product. Zakelijke gebruikers worden verzocht contact op te nemen met hun leverancier en de regels en voorwaarden van het koopcontract te controleren. Dit product mag niet samen met ander bedrijfsafval vernietigd worden.
Dit product bevat een batterij die niet door de gebruiker vervangen kan worden; probeer niet het apparaat te openen of de batterij te verwijderen omdat dit storingen en ernstige schade van het product kan veroorzaken. In geval van vernietiging van het product wordt u verzocht contact op te nemen met het plaatselijke afvalverwerkingsbedrijf voor de verwijdering van de batterij. De batterij van het apparaat is ontworpen om te worden gebruikt gedurende de gehele levensduur van het product.
Ga voor meer informatie naar ons website http://www.cellularline.com

FI - OHJEET KÄTTÄLOUSKÄYTÖSSÄ OLEVIEN LAITTEIDEN HÄVITTÄMISESTÄ (Sovelettavissa Euroopan unioninin jäsenmaissa ja maissa, joissa on erilliset jätteiden keräysjärjestelmät)
Tuotteessa tai tuotteen asiakirjoissa oleva merkki tarkoittaa, että tuotetta ei saa käyttöiän päättyttyä hävittää yhdessä muiden kotitalousjätteiden kanssa. Jotta jätteiden virheellisestä hävityksestä johtuvat ympäristö- tai terveyshaitat välttettäisiin, käyttäjän on erotettava tämä tuote muista jätetyypeistä ja kierrätettävä se vastuullisesti luonnonvarojen kestävää uudelleenkäyttöä varten. Henkilöasiakkaita kehotetaan ottamaan yhteyttä tuotteen myyneeseen jälleenmyyjään tai paikalliseen asiaankuuluvaan tahoon saadakseen kaikki tarvittavat tiedot tämäntyyppisen tuotteen erillisestä keräyksestä ja kierrätyksestä. Yritysasiakkaita kehotetaan ottamaan yhteyttä omaan tavarantoimittajaansa ja tarkistamaan myyntisopimuksen ehdot. Tätä tuotetta ei saa hävittää muiden kaupallisten jätteiden seassa.
Käyttäjä ei voi vaihtaa tuotteen sisällä olevaa paristoa. Jos laitetta koetetaan avata tai paristo koetetaan poistaa, vaarana on toimintahäiriöt tai vakavat vauriot. Ota yhteyttä paikalliseen jätteiden hävityskeskukseen poistaaksesi pariston, kun tuote on hävitettävä. Laitteen sisällä oleva paristo on suunniteltu kestämään tuotteen koko käyttöiän ajan.
Jos haluat lisätietoja, käy verkkosivulla http://www.cellularline.com

PL - INSTRUKCJE DOTYCZĄCE UTYLIZACJI URZĄDZEŃ DLA UŻYTKOWNIKÓW PRYWATNYCH (Obowiązujące w krajach Unii Europejskiej oraz w krajach posiadających system segregacji odpadów)
Oznakowanie obecne na produkcie oraz zego dokumentacja wskazują, że produktu nie należy wyrzucać razem z odpadami gospodarczymi po zakończeniu jego cyklu życia. Aby uniknąć ewentualnych szkód dla środowiska i dla zdrowia spowodowanych niewłaściwą utylizacją odpadów, prosimy użytkownika o oddzielenie tego produktu od innych rodzajów odpadów i poddanie go recyklingowi w sposób odpowiedzialny, by wspierać ponowne wykorzystanie zasobów materialnych, zgodnie z ideą zrównoważonego rozwoju. Użytkownicy prywatni powinni skontaktować się ze sprzedawcą, u którego zakupili produkt lub z lokalnym organem odpowiedzialnym za gospodarkę odpadami, w celu uzyskania informacji o segregacji odpadów i recyklingu tego rodzaju produktów. Użytkownicy biznesowi powinni skontaktować się z własnym dostawcą i sprawdzić warunki umowy sprzedaży. Tego produktu nie należy utylizować razem z innymi odpadami handlowymi.
Produkt ten posiada wewnątrz baterię, której nie powinien wymieniać użytkownik. Użytkownik nie powinien zatem próbować otwierać urządzenia i wyjmować baterii, gdyż może to spowodować nieprawidłowe działanie i poważnie uszkodzić produkt. W przypadku utylizacji produktu użytkownik powinien skontaktować się z lokalnym podmiotem odpowiedzialnym za utylizację odpadów w celu usunięcia baterii. Bateria znajdująca się wewnątrz urządzenia została zaprojektowana tak, by można było z niej korzystać przez cały cykl życia produktu.
Więcej informacji można znaleźć na stronie internetowej http://www.cellularline.com

AR - تعليمات التخلص من الأجهزة للمستخدمين المحليين
(سارية في دول الاتحاد الأوروبي والدول التي بها أنظمة جمع نفايات منفصلة)
تشير العلامة الموجودة على المنتج أو وثائقه إلى أنه يجب عدم التخلص من المنتج مع النفايات المنزلية الأخرى في نهاية دورة حياته. لتجنب أي ضرر قد يلحق بالبيئة أو الصحة بسبب التخلص غير السليم من النفايات يطلب من المستخدمين فصل هذا المنتج عن الأنواع الأخرى من النفايات، وإعادة تدويره بشكل مسؤول لتعزيز إعادة الاستخدام المستدام لموارد المواد.
كما يطلب من المستخدمين المحليين الاتصال ببائع التجزئة الذي تم شراء المنتج منه أو بالجهة الرسمية المسؤولة للحصول على جميع المعلومات المتعلقة بالجمع المنفصل وإعادة التدوير لهذا النوع من المنتجات. يُنصح المستخدمون من التجار بالاتصال بالمورد الخاص بهم، ومراجعة شروط وأحكام اتفاقية الشراء. يجب عدم التخلص من هذا المنتج مع النفايات التجارية الأخرى.
يحتوي هذا المنتج على بطارية تستخدم لمرة واحدة، فلا تحاول فتح الجهاز أو إزالة البطارية، فقد يتسبب ذلك في حدوث أعطال وإتلاف المنتج بشكل خطير. في حال

cellularline

POWER BANK **THUNDER** 10000

(SV) BÄRBAR BATTERILADDADE OM 10 000 MAH

(DA) BÆRBAR BATTERIOPLADER PÅ 10000MAH

(NO) BÆRBAR BATTERILADER PÅ 10000 MAH

(PT) CARREGADOR DE BATERIAS PORTÁTIL DE 10000MAH

(CS) PŘENOSNÁ NABÍJEČKA 10000 MAH

(SL) PRENOSNI POLNILNIK BATERIJ 10000MAH

(HR) PRIJENOSNI PUNJAČ BATERIJA OD 10000MAH

(BG) ПРЕНОСИМО ЗАРЯДНО УСТРОЙСТВО, 10000 MAH

(EL) ΦΟΡΗΤΟΣ ΦΟΡΤΙΣΤΗΣ ΜΠΑΤΑΡΙΑΣ 10000MAH

(RO) ÎNCĂRCĂTOR PORTABIL DE 10000MAH

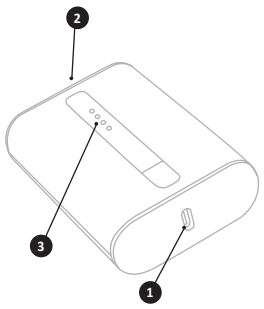

(SV)

Förpackningens innehåll:
- THUNDER 10000
- Laddkabel
- Bruksanvisning

Beskrivning av produkten:
1 - USB-C-uttag
2 - USB-uttag
3 - Lysdiod
4 - USB-C-till-USB-C-kabel

(DA)

Æskens indhold:
- THUNDER 10000
- Ladekabel
- Brugsvejledning

Produktbeskrivelse:
1 - USB-C-port
2 - USB-port
3 - Lysdiode
4 - USB-C-kabel til USB-C

(NO)

Innhold i esken:
- THUNDER 10000
- Ladekabel
- Bruksanvisning

Produktbeskrivelse:
1 - USB-C-port
2 - USB-port
3 - Led
4 - USB-C til USB-C-kabel

(PT)

Conteúdo da embalagem:
- THUNDER 10000
- Cabo de recarga
- Manual de instruções

Descrição do produto:
1 - Porta USB-C
2 - Porta USB
3 - Led
4 - Cabo USB-C to USB-C

(CS)

Obsah balení:
- THUNDER 10000
- Nabíjecí kabel
- Návod k obsluze

Popis výrobku:
1 - Port USB-C
2 - Port USB
3 - LED dioda
4 - Kabel USB-C na USB-C

(SL)

Vsebina ovitka:
- THUNDER 10000 / THUNDER 10000
- Kabel za polnjenje
- Navodila za uporabo

Opis izdelka:
1 - Vhod USB-C
2 - Vhod USB
3 - Led
4 - Kabel USB-C na USB-C

(HR)

Sadržaj pakiranja:
- THUNDER 10000
- Kabel za punjenje
- Priručnik s uputama

Opis proizvoda:
1 - Priključak USB-C
2 - Priključak USB
3 - Led dioda
4 - Kabel USB-C to USB-C

(BG)

Опаковката съдържа:
- THUNDER 10000
- Кабел за зареждане
- Ръководство с инструкции

Описание на продукта:
1 - USB-C порт
2 - USB порт
3 - Светодиод
4 - USB-C кабел към USB-C

(EL)

Περιεχόμενο της συσκευασίας:
- THUNDER 10000
- Καλώδιο φόρτισης
- Εγχειρίδιο οδηγιών

Περιγραφή προϊόντος:
1 - Θύρα USB-C
2 - Θύρα USB
3 - Led
4 - Καλώδιο φόρτισης USB σε USB-C

(RO)

Conținutul cutiei:
- THUNDER 10000
- Cablu de reîncărcare
- Manual de instrucțiuni

Descrierea produsului:
1 - Port USB-C
2 - Port USB
3 - Led
4 - Cablu de la USB-C la USB-C

SV - FÖRBEREDANDE ÅTGÄRDER
THUNDER 10000 laddas genom att man för in den medföljande kabeln (4) till USB-C-uttaget (1) och sedan kopplar kabeln till ett USB-C-nätverk.
Under uppladdningen tänds proggressivt de blå lysdioderna (3) för att indikera laddningstillståndet för THUNDER 10000

LADDNING AV ENHETEN
För laddning ska den medföljande USB-C-laddkabeln (4) anslutas tillTHUNDER 10000 - du kan använda den laddningskabel som medföljde din telefon.
Anslut kabeln till uttaget för USB-C (1) på THUNDER 10000 och för in kontakten i strömuttaget på den enhet som ska laddas.
För laddning kan du även använda uttaget USB (2) genom att ansluta en USB-kabel som är kompatibel med din enhet.

TEKNISK SPECIFIKATION
Batterikapacitet: 10000mAh 37Wh
Input (USB-C) : DC 5V/3A, 9V/2A, 12V/1,5A
Output 1(USB-C) : DC5V/3A, 9V/2.22A,12/1,67A
Output 2 (USB-A): DC 5-6.5V/3A, 6.5-9V/2A, 9-12V/1.5A
Mått: 86x26x61mm (L×B×H)
Vikt: 190g

DA - INDLEDNINGSVIST
THUNDER 10000 oplades ved at indsætte det medfølgende kabel (4) i USB-C-porten (1) og ved at tilslutte en kabel til en USB-C-netoplader.
Den progressive tænding af de blå lysdioder (3) under opladning angiver opladningstilstanden for THUNDER 10000

OPLADNING AF EGEN ENHED
For at genoplade skal du bruge det medfølgende USB-C-kabel (4) til THUNDER 10000 eller kablet, der fulgte med din telefon.
Tilslut kablet til USB-C-porten (1) på THUNDER 10000 og sæt stikket i stikkontakten på opladningsenheden.
Man kan også bruge USB-porten (2) til opladning ved at tilslutte et USB-kabel, der er kompatibelt med din enhed.

TEKNISKE DATA
Batterikapacitet: 10000 mAh 37 Wh
Input (USB-C) : DC 5V/3A, 9V/2A, 12V/1,5A
Output 1(USB-C) : DC5V/3A, 9V/2.22A,12/1,67A
Output 2 (USB-A): DC 5-6.5V/3A, 6.5-9V/2A, 9-12V/1.5A
Mål: 86x26x61mm (L×B×H)
Vægt: 190g

NO - FORBEREDELSE
THUNDER 10000 Den lades ved å plugge den medfølgende kabelen (4) inn i USB-C-porten (1) og koble kabelen til en USB-C strømnettlader.
Under ladingen tennes de blå LED-ene (3) etterhvert og angir ladestatusen til THUNDER 10000

LADE EGEN ENHET
Til ladingen, bruk den medfølgende USB-C-kabelen (4) til THUNDER 10000 eller telefonens kabel.
Koble kabelen til USB-C-porten (1) til THUNDER 10000 / THUNDER 10000 og plugg inn kontakten i strømuttaket til enheten som skal lades.
Til ladingen kan også USB-porten (2) brukes ved å koble en kompatibel USB-kabel med egen enhet.

TEKNISKE SPESIFIKASJONER
Batterikapasitet: 10 000 mAh 37 Wh
Input (USB-C) : DC 5V/3A, 9V/2A, 12V/1,5A
Output 1(USB-C) : DC5V/3A, 9V/2.22A,12/1,67A
Output 2 (USB-A): DC 5-6.5V/3A, 6.5-9V/2A, 9-12V/1.5A
Dimensjoner: 86x26x61mm (L×B×H)
Vekt: 190 g

PT - OPERAÇÕES PRELIMINARES
THUNDER 10000 recarrega-se inserindo o cabo fornecido (4) na porta USB-C (1) e ligando o cabo a um carregador de rede USB-C.
Durante a recarga, o acendimento progressivo dos LEDs azuis (3) indica o estado de carga do THUNDER 10000

RECARGA DO PRÓPRIO DISPOSITIVO
Para a recarga. utilize o cabo USB-C fornecido (4) com o THUNDER 10000 ou o cabo fornecido com o próprio telefone.
Ligue o cabo à porta USB-C (1) do THUNDER 10000 e insira o conector na tomada de alimentação do dispositivo a recarregar.
Para a recarga, é também possível utilizar a porta USB (2), ligando um cabo USB compatível com o próprio dispositivo.

ESPECIFICAÇÕES TÉCNICAS
Capacidade da bateria: 10000mAh 37Wh
Input (USB-C) : DC 5V/3A, 9V/2A, 12V/1,5A
Output 1(USB-C) : DC5V/3A, 9V/2.22A,12/1,67A
Output 2 (USB-A): DC 5-6.5V/3A, 6.5-9V/2A, 9-12V/1.5A
Dimensões: 86x26x61mm (L×W×H)
Peso: 190g

CS - PŘÍPRAVA
THUNDER 10000 nabíjí se zapojením dodaného kabelu (4) do portu USB-C (1) a připojením kabelu k síťové nabíječce USB-C.
Během nabíjení indikuje postupné rozsvícení modrých LED (3) stav nabití pro THUNDER 10000

NABÍJENÍ VLASTNÍHO ZAŘÍZENÍ
K nabíjení použijte dodaný kabel USB-C (4) připojený k THUNDER 10000 nebo kabel dodaný s telefonem.
Kabel zapojte do portu USB-C (1) na THUNDER 10000 a konektor zasuňte do napájecí zásuvky nabíjeného zařízení.
K nabíjení lze použít i USB port (2) připojením kabelu USB kompatibilního s vaším zařízením.

TECHNICKÉ ÚDAJE
Kapacita baterie: 10000mAh 37Wh
Input (USB-C) : DC 5V/3A, 9V/2A, 12V/1,5A
Output 1(USB-C) : DC5V/3A, 9V/2.22A,12/1,67A
Output 2 (USB-A): DC 5-6.5V/3A, 6.5-9V/2A, 9-12V/1.5A
Rozměry: 86x26x61mm (D × Š × V)
Hmotnost: 190g

SL - UVODNI POSTOPKI
THUNDER 10000 se napolni z vstavitvijo priloženega kabla (4) v vtičnico USB-C (1) in priključitvijo kabla na omrežni polnilnik USB-C.
Zaporedno vklapljanje modrih led (3) med polnjenjem prikazuje stanje napolnjenosti za THUNDER 10000

POLNJENJE SVOJE NAPRAVE
Za polnjenje uporabite priloženi kabel USB-C (4) za THUNDER 10000 ali kabel iz pribora vašega telefona.
Kabel priključite v vhod USB-C (1) na THUNDER 10000 in vstavite spojnik v vtičnico za napajanje naprave za polnjenje.
Za polnjenje lahko uporabite tudi vhod USB (2), združljiv kabel USB priklopite na svojo napravo.

TEHNIČNE SPECIFIKACIJE
Kapaciteta baterije: 10000mAh 37Wh
Input (USB-C) : DC 5V/3A, 9V/2A, 12V/1,5A
Output 1(USB-C) : DC5V/3A, 9V/2.22A,12/1,67A
Output 2 (USB-A): DC 5-6.5V/3A, 6.5-9V/2A, 9-12V/1.5A
Dimenzije: 86x26x61mm (D×Š×V)
Teža: 190g

HR -PRELIMINARNE RADNJE
THUNDER 10000 se puni tako da se dostavljeni kabel (4) utakne u port USB-C (1) i da se kabel spoji na mrežni punjač USB-C.
Tijekom punjenja, progresivno paljenje plavih led dioda (3) pokazuje stanje napunjenosti uređaja THUNDER 10000

PUNJENJE VAŠEG UREĐAJA
Za punjenje upotrijebite kabel USB-C koji ste dobili s (4) uređajem THUNDER 10000 ili kabel koji ste dobili sa svojim telefonom.
Spojite kabel s portom USB-C (1) uređaja THUNDER 10000 / THUNDER 10000 i uteknite konektor u utičnicu za napajanje uređaja koji želite napuniti.
Za punjenje je moguće upotrijebiti i port USB (2), spojivši neki kabel USB kompatibilan s vašim uređajem.

TEHNIČKE SPECIFIKACIJE
Kapacitet baterije: 10000mAh 37Wh
Input (USB-C) : DC 5V/3A, 9V/2A, 12V/1,5A
Output 1(USB-C) : DC5V/3A, 9V/2.22A,12/1,67A
Output 2 (USB-A): DC 5-6.5V/3A, 6.5-9V/2A, 9-12V/1.5A
Dimenzije: 86x26x61mm (D×Š×V)
Težina: 190g

BG - ПРЕДВАРИТЕЛНИ ОПЕРАЦИИ
THUNDER 10000 зарежда се чрез поставяне на предоставения кабел (4) в USB-C порта (1) и свързване на кабела към USB-C мрежово зарядно устройство.
По време на презареждане прогресивното включване на сините светодиоди (3) показва състоянието на зареждане на THUNDER 10000

ЗАРЕЖДАНЕ НА СОБСТВЕНОТО УСТРОЙСТВО
За зареждане използвайте USB-C кабела (4), доставен с THUNDER 10000 или кабела, доставен с вашия телефон.
Свържете кабела към USB-C порта (1) на THUNDER 10000 и поставете конектора в захранващия контакт на устройството, което ще се презарежда.
Можете също да използвате USB порта (2) за зареждане, като свържете USB кабел, съвместим с вашето устройство.

ТЕХНИЧЕСКИ ХАРАКТЕРИСТИКИ
Капацитет на батерията: 10000 mAh 37 Wh
Input (USB-C) : DC 5V/3A, 9V/2A, 12V/1,5A
Output 1(USB-C) : DC5V/3A, 9V/2.22A,12/1,67A
Output 2 (USB-A): DC 5-6.5V/3A, 6.5-9V/2A, 9-12V/1.5A
Размери: 86x26x61mm (Д×Ш×В)
Тегло: 190 g

EL - ΠΡΟΚΑΤΑΡΚΤΙΚΕΣ ΕΝΕΡΓΕΙΕΣ
Το THUNDER 10000 επαναφορτίζεται εισάγοντας το καλώδιο που παρέχεται (4) στη θύρα USB-C (1) και συνδέοντας το καλώδιο σε φορτιστή δικτύου USB-C.
Κατά τη φόρτιση, η σταδιακή ενεργοποίηση των μπλε LED (3) υποδεικνύει την κατάσταση φόρτισης του THUNDER 10000

ΦΟΡΤΙΣΗ ΤΗΣ ΣΥΣΚΕΥΗΣ ΣΑΣ
Για τη φόρτιση χρησιμοποιήστε το καλώδιο USB-C που παρέχεται (4) στο THUNDER 10000 ή το καλώδιο που παρέχεται με το τηλέφωνό σας.
Συνδέστε το καλώδιο στη θύρα USB-C (1) του THUNDER 10000 και τοποθετήστε το βύσμα στην υποδοχή τροφοδοσίας της συσκευής προς φόρτιση.
Για τη φόρτιση μπορείτε, επίσης, να χρησιμοποιήσετε τη θύρα USB (2), συνδέοντας ένα συμβατό καλώδιο USB στη συσκευή σας.

ΤΕΧΝΙΚΕΣ ΠΡΟΔΙΑΓΡΑΦΕΣ
Χωρητικότητα μπαταρίας: 10000mAh 37Wh
Input (USB-C) : DC 5V/3A, 9V/2A, 12V/1,5A
Output 1(USB-C) : DC5V/3A, 9V/2.22A,12/1,67A
Output 2 (USB-A): DC 5-6.5V/3A, 6.5-9V/2A, 9-12V/1.5A
Διαστάσεις: 86x26x61mm (M×Π×Y)
Βάρος: 190g

RO - OPERAȚIUNI PRELIMINARE
THUNDER 10000 se reîncarcă introducând cablul din dotare (4) în portul USB-C (1) și conectând cablul la un încărcător de rețea USB-C.
În timpul reîncărcării, aprinderea progresivă a ledurilor albastre (3) indică stadiul de încărcare a dispozitivului THUNDER 10000

REÎNCĂRCAREA PROPRIULUI DISPOZITIV
Pentru reîncărcare, folosiți cablul USB-C (4) din dotarea dispozitivului THUNDER 10000 sau cablul din dotarea telefonului dvs.
Conectați cablul la portul USB-C (1) al dispozitivului THUNDER 10000 și introduceți conectorul în priza de alimentare a dispozitivului ce trebuie reîncărcat.
Pentru reîncărcare se poate utiliza și portul USB (2), conectând un cablu USB compatibil cu propriul dispozitiv.

SPECIFICAȚII TEHNICE
Capacitate baterie: 10000mAh 37Wh
Intrare (USB-C): DC 5V/3A, 9V/2A, 12V/1.5A
Ieșire 1 (USB-C): DC5V/3A, 9V/2.22A,12/1,67A
Ieșire 2 (USB-A): DC 5-6.5V/3A, 6.5-9V/2A, 9-12V/1.5A
Dimensiuni: 86x26x61mm (L×W×H)
Greutate 190g

SV - Den här produkten har markerats med CE-märkning i enlighet med bestämmelserna i direktivet om elektromagnetisk kompatibilitet (2014/30/EU), lågspänningsdirektivet (2014/35/EU) och RoHS-direktivet (2011/65/EU) som uppdateras av 2015/863/EU.

DA - Dette produkt er forsynet med CE-mærke i overensstemmelse med bestemmelserne i direktivet om elektromagnetisk kompatibilitet (2014/30/EU) og med lavspændingsdirektivet (2014/35/EU), ROHS (2011/65/EU) opdateret af 2015/863/EU.

NO - Dette produktet er CE-merket i samsvar med bestemmelsene i EMC-direktivet (2014/30/EU), lavstrømsdirektivet (2014/35/EU) og RoHS-direktivet (2011/65/EU), oppdatert ved direktiv 2015/863/EU.

PT - Este produto tem aposta a marca CE que atesta a sua conformidade com as disposições das diretivas relativas à compatibilidade eletromagnética (2014/30/UE), à baixa tensão (2014/35/UE), e da diretiva ROHS (2011/65/UE) atualizada pela diretiva 2015/863/UE.

CS - Tento výrobek je označen značkou CE v souladu s ustanoveními směrnice o elektromagnetické kompatibilitě (2014/30/EU), nízkém napětí (2014/35/EU), ROHS (2011/65/EU), aktualizována směrnicí 2015/863/EU.

SL - Ta izdelek je opremljen z znakom CE v skladu z določili direktive o elektromagnetni združljivosti (2014/30/EU), o nizki napetosti (2014/35/EU), ROHS (2011/65/EU), posodobljeno z 2015/863/EU.

HR - Ovaj proizvod je označen CE oznakom sukladno odredbama Direktive o elektromagnetskoj kompatibilnosti (2014/30/EU), Direktive o niskom naponu (2014/35/EU), ROHS Direktive (2011/65/UE), ažurirane Direktivom 2015/863/EU.

BG - Този продукт е обозначен с маркировка CE в съответствие с разпоредбите на Директивата за електромагнитната съвместимост (2014/30/EC), Директивата за ниско напрежение (2014/35/EC) и Директивата за ограничаване на опасните вещества (2011/65/EC), актуализирани с Директива (ЕС) 2015/863.

EL – Το προϊόν αυτό διακρίνεται από τη σήμανση CE σύμφωνα με τις διατάξεις της οδηγίας για την ηλεκτρομαγνητική συμβατότητα (2014/30/EE), τη χαμηλή τάση (2014/35/EE), ROHS (2011/65/EE) ενημερωμένη από την 2015/863/EE.

RO - Acest produs este marcat cu marcajul CE, în conformitate cu prevederile directivei compatibilitate electromagnetică (2014/30/UE), joasă tensiune (2014/35/UE), ROHS (2011/65/CE), actualizată prin directiva 2015/863/UE.

SV - INFORMATION OM JURIDISK GARANTI
Våra produkter omfattas av en rättslig garanti för bristande överensstämmelse i enlighet med tillämpliga nationella lagar för att skydda konsumenterna.
För ytterligare information se sidan www.cellularline.com/en/garanzia-legale

DA – OPLYSNINGER VEDRØRENDE DEN LOVBESTEMTE GARANTI
Vores produkter er dækket af den lovbestemte garanti, som omfatter overensstemmelsesfejl i henhold til den nationale lovgivning om forbrugerbeskyttelse.
For yderligere oplysninger henvises til siden
www.cellularline.com/en/garanzia-legale

NO - INFORMASJON OM RETTSLIG GARANTI
Våre produkter er dekket av lovbestemt garanti for samsvarsfeil i henhold til gjeldende nasjonale lover som beskytter forbrukeren.
Se nettsiden www.cellularline.com/en/garanzia-legale for ytterligere informasjon.

PT - INFORMAÇÕES SOBRE A GARANTIA LEGAL
Os nossos produtos estão cobertos por garantia legal para os defeitos de conformidade de acordo com o previsto pelas leis nacionais aplicáveis de defesa do consumidor. Para mais informações, consultar a página
www.cellularline.com/en/garanzia-legale

CS –INFORMACE O ZÁKONNÉ ZÁRUCE
Na naše výrobky se vztahuje zákonná záruka na vady shody podle platných vnitrostátních právních předpisů na ochranu spotřebitele.
Další informace naleznete na stránce www.cellularline.com/en/garanzia-legale

SL - INFORMACIJE O ZAKONSKI GARANCIJI
Naši izdelki so kriti z zakonsko garancijo za pomanjkljivosti glede skladnosti v skladu z nacionalno zakonodajo, ki se uporablja za varstvo potrošnikov.
Za več informacij glejte na strani www.cellularline.com/en/garanzia-legale

HR - INFORMACIJE O JAMSTVU
Naši proizvodi pokriveni su zakonskim jamstvom za nedostatke u skladu s nacionalnim zakonima koji se primjenjuju za zaštitu potrošača.
Više informacija potražite na stranici www.cellularline.com/en/garanzia-legale

BG - ИНФОРМАЦИЯ ЗА ЗАКОНОУСТАНОВЕНАТА ГАРАНЦИЯ
Нашите продукти се покриват от законоустановената гаранция за липса на съответствие, както е предвидено в приложимото национално законодателство за защита на потребителя. За пълна информация посетете страницата www.cellularline.com/en/garanzia-legale

EL - ΠΛΗΡΟΦΟΡΙΕΣ ΓΙΑ ΤΗ ΝΟΜΙΜΗ ΕΓΓΥΗΣΗ
Τα προϊόντα μας καλύπτονται από νόμιμη εγγύηση για ελλείψεις συμμόρφωσης σύμφωνα με ό,τι προβλέπεται από τους εφαρμοστέους εθνικούς νόμους για την προστασία του καταναλωτή.
Για περαιτέρω πληροφορίες συμβουλευτείτε τη σελίδα
www.cellularline.com/en/garanzia-legale

RO - INFORMAȚII PRIVIND GARANȚIA LEGALĂ
Produsele noastre sunt acoperite de garanția legală pentru defecte de conformitate conform prevederilor legilor naționale aplicabile privind protecția consumatorilor.
Pentru informații suplimentare, consultați pagina: https://www.cellularline.com/it-it/garanzia-legale

SV - INSTRUKTIONER FÖR BORTSKAFFANDE AV APPARATER FÖR ANVÄNDARE I PRIVAT HUSHÅLL
(Gäller i EU och andra europeiska länder med separat insamlingssystem)
Denna märkning på produkten eller på dess dokument anger att produkten inte får kastas med andra hushållsavfall i slutet av sin livslängd. För att förhindra möjliga skada på miljön eller hälsoskador, orsakad av felaktig avfallshantering, uppmanas användaren att skilja denna produkt från andra typer av avfall och återvinna den på ansvarigt sätt, för att främja hållbar återvinning av materiella resurser.
Hushållsanvändare ombeds att kontakta antingen den återförsäljare där produkten inköpts, eller den lokala behöriga myndigheten, för all nödvändig information beträffande separat insamling och återvinning för denna typ av produkt. Företagsanvändare ombeds att kontakta den egna leverantören och kontrollera villkoren i köpeavtalet. Denna produkt får inte bortskaffas tillsammans med annat kommersiellt avfall.
Denna produkt har ett batteri inuti, som inte kan bytas ut av användaren, försök inte öppna enheten eller att ta bort batteriet, detta kan orsaka felfunktioner och orsaka allvarliga skador på produkten. Vid avyttring av produkten, vänligen kontakta den lokala myndigheten för avfallshantering för bortskaffande av batteriet. Batteriet som finns inuti enheten är utformat för att användas under produktens hela livscykel.
För ytterligare information konsultera webbplatsenhttp://www.cellularline.com

DA - INSTRUKTIONER FOR BORTSKAFFELSE AF APPARATER TIL BRUGERE I PRIVATE HUSHOLDNINGER
(Gældende for den Europæiske Union og andre europæiske lande med særskilte indsamlingsordninger)
Mærkningen på produktet eller dets dokumentation angiver, at produktet ikke må bortskaffes sammen med andet almindeligt husholdningsaffald, når dets levetid er ophørt. For at forhindre mulige skader på miljøet eller menneskers sundhed på grund af ukontrolleret bortskaffelse af affald, opfordres brugeren til at sortere dette produkt fra andre typer affald og genanvende det på en ansvarlige måde for at fremme bæredygtig brug af materialeressourcer.
Husholdningernes brugere bør enten kontakte den lokale forhandler, hvor produktet er anskaffet, eller de lokale myndigheder for alle oplysninger om særskilt indsamling og genvinding for denne type produkter. Virksomheder opfordres til at kontakte deres leverandør og kontrollere vilkårene og betingelserne i købsaftalen. Dette produkt må ikke bortskaffes sammen med andet kommercielt affald.
Den produktet er udstyret med et batteri, som ikke kan udskiftes af brugeren. Forsøg aldrig at åbne enheden eller fjerne batteriet. Det kan forårsage funktionsfejl og skade produktet alvorligt. I tilfælde af bortskaffelse af produktet bedes du kontakte dit lokale renoveringsfirma om fjernelse af batteriet. Batteriet i produktet er designet til at blive brugt under hele produktets livscyklus.
Du kan finde flere oplysninger på vores hjemmeside http://www.cellularline.com

NO - ANVISNINGER VED AVFALLSHÅNDTERING AV FORBRUKERELEKTRONIKK
(Gjelder for land i EU og land med fungerende systemer for kildesortering)
Merket som er angitt på produktet eller i dokumentasjonen viser at produktet ikke kan kastes sammen med annet husholdningsavfall. For å unngå skader på miljø eller helse som følge av feilaktig avfallshåndtering, anbefaler man brukeren å separere dette produktet fra annet avfall og resirkulere det i henhold til gjeldende bestemmelser for resirkulering av materialressurser.
Husholdninger bes kontakte forhandleren hvor produktet ble kjøpt, eventuelt det nærmeste kildesorteringsanlegget. Her vil man få all informasjon kildesortering og resirkulering av denne type produkter. Firmakunder bes kontakte egen leverandør for informasjon om bestemmelser i kjøpskontrakten. Dette produktet må ikke kasseres sammen med annet avfall fra virksomheten.
Dette produktet inneholder et batteri som ikke kan byttes av kundes. Man må aldri åpne produktet eller fjerne batteriet, da dette kan medføre feilfunksjoner eller skader på produktet. Batteriet må ikke fjernes på egenhånd. Kontakt ditt lokale avfallshåndteringsanlegg for informasjon om dette. Produktets innvendige batteri er blitt utviklet slik at det har varighet for hele produktets livssyklus.
For ytterligere informasjon henvises det til nettsiden http://www.cellularline.com

PT - INSTRUÇÕES PARA A ELIMINAÇÃO DE EQUIPAMENTOS DESTINADAS A UTILIZADORES DOMÉSTICOS (Aplicável nos países da União Europeia e naqueles com sistemas de recolha seletiva)
A marca aposta no produto ou na sua documentação indica que o produto não deve ser eliminado com outros resíduos domésticos no fim do seu ciclo de vida. Para evitar danos ao ambiente ou à saúde causados pela eliminação inadequada dos resíduos, aconselhamos o utilizador a separar este produto do outros tipos de resíduos e reciclá-lo de forma responsável para favorecer a reutilização sustentável dos recursos naturais. Convidamos os utilizadores domésticos a contactar o revendedor do qual adquiriram o produto ou o departamento local competente para solicitar todas as informações relativas à recolha seletiva e à reciclagem para este tipo de produto. Convidamos os utilizadores profissionais a contactar o seu fornecedor e verificar os termos e as condições do contrato de compra. Este produto não deve ser eliminado junto com outros resíduos comerciais. Este produto contém no seu interior uma bateria que não pode ser substituída pelo utilizador. Não tente abrir o dispositivo nem retirar a bateria porque isso pode causar problemas de funcionamento e danificar gravemente o produto. Em caso de eliminação do produto, pedimos que contacte a entidade local responsável pelo tratamento e eliminação de resíduos, para que proceda à remoção da bateria. A bateria contida no interior do dispositivo foi concebida para poder ser utilizada durante todo o ciclo de vida útil do produto. Para mais informações visite o sítio web http://www.cellularline.com

CS - POKYNY PRO ÚLIKVIDACI ZAŘÍZENÍ SOUKROMÝCH UŽIVATELŮ (Použije se ve státech Evropské Unie a v zemích se zavedeným systémem třídění odpadů.)
Značka umístěná na výrobku nebo v jeho dokumentaci znamená, že po ukončení životnosti nesmí být tento výrobek zlikvidován společně s jiným komunálním odpadem. Za účelem zabránění případným škodám na životním prostředí nebo na zdraví způsobeným nesprávnou likvidaci odpadů žádáme uživatele, aby tento výrobek recyklovaly odpovědným způsobem a oddělené od ostatního odpadu, čímž napomůže udržitelnému využívání materiálních zdrojů. Uživatele - soukromé osoby žádáme, aby kontaktovali prodejce, u něhož výrobek zakoupili, nebo místní úřad určený k poskytování informací týkajících se tříděného odpadu a recyklace tohoto druhu výrobků. Uživatele - podniky žádáme, aby kontaktovali svého dodavatele a zkontrolovali podmínky příslušné kupní smlouvy. Tento výrobek nesmí být likvidován společně s jiným odpadem pocházejícím z obchodní činnosti. Uvnitř tohoto výrobku se nachází baterie, kterou uživatel nemůže vyměnit. Nezkoušejte zařízení otevírat nebo baterii vyjímat - takový postup může způsobit poruchy a vážně poškodit výrobek. V případě likvidace výrobku Vás prosíme, abyste kontaktovali místní zařízení pro likvidaci odpadů, které baterii vyjme. Baterie umístěná ve výrobku byla navržena tak, aby mohla být používána během celé životnosti zařízení. Další informace můžete nalézt na webové stránce http://www.cellularline.com

SL - NAVODILA ZA ODLAGANJE ODPADNE OPREME UPORABNIKOV V ZASEBNIH GOSPODINJSTVIH (uporabljajo v državah Evropske Unije in ostalih s sistemi ločenega zbiranja odpadkov)
Oznaka na izdelku ali njegovi dokumentaciji pomeni, da izdelka ne smete zavreči skupaj z drugimi gospodinjskimi odpadki na koncu življenjskega cikla. Za preprečitev morebitne škode za okolje ali zdravje ljudi zaradi nenadzorovanega odlaganja odpadkov, prosimo uporabnika, da loči ta izdelek od ostalih vrst odpadkov in ga odgovorno reciklira ter s tem spodbuja sonaravno ponovno uporabo materialnih virov. Uporabniki v gospodinjstvih so vabljeni, da stopijo v stik s prodajalcem, pri katerem so izdelek kupili, ali na krajevni upravni organ, za podrobnosti glede ločenega zbiranja in recikliranja za to vrsto izdelka. Poslovni uporabniki so vabljeni, da stopijo v stik z dobaviteljem in preverijo pogoje nakupne pogodbe. Tega izdelka ni dovoljeno odlagati skupaj z drugih industrijskimi odpadki. Ta izdelek ima notranjo baterijo, ki jo ne more zamenjati uporabnik; ne poskušajte odpreti naprave ali odstraniti baterije, ker bi to lahko povzročilo okvaro in resno poškodovalo izdelek. V primeru odstranjevanja tega izdelka se obrnite na lokalno podjetje za odstranjevanje odpadkov, kjer bodo odstranili baterijo. Baterija, ki se nahaja v napravi, je zasnovana tako, da je v uporabi celoten življenjski cikel izdelka. Za dodatne informacije obiščite spletno mesto http://www.cellularline.com

HR - UPUTE ZA ODLAGANJE UREĐAJA ZA KUĆNU UPORABU (Primjenjivo u zemljama Europske unije i onima s posebnim sustavima za odvojeno skupljanje otpada)
Oznaka na proizvodu ili u njegovoj dokumentaciji ukazuje na to da proizvod ne smije biti zbrinut s ostalim kućnim otpadom na kraju svog životnog ciklusa. Kako bi se izbjeglo oštećenje okoliša ili zdravlja uzrokovano neprikladnim odlaganjem otpada, korisnik se poziva da odvoji ovaj proizvod od ostalih vrsta otpada i odgovorno recklira kako bi promicao održivu ponovnu upotrebu materijalnih resursa. Korisnici u kućanstvima trebali bi trebali bi kontaktirati prodavača kod kojega ste proizvod kupili ili lokalni ured odgovoran za sve informacije vezane za odvojeno skupljanje i recikliranje za ovu vrstu proizvoda. Poslovni korisnici pozivaju se da se obrate dobavljaču i provjere uvjete i odredbe ugovora o kupnji. Ovaj proizvod ne smije se odlagati zajedno s drugim komercijalnim otpadom. U ovom se proizvodu nalazi baterija koju korisnik ne može zamijeniti; ne pokušavajte otvoriti uređaj ili ukloniti bateriju, jer to može uzrokovati kvarove i ozbiljno oštetiti proizvod. U slučaju zbrinjavanja proizvoda, obratite se lokalnoj organizaciji za zbrinjavanje otpada kako biste uklonili bateriju. Baterija koja se nalazi unutar uređaja je dizajnirana da se koristi tijekom cijelog životnog ciklusa proizvoda. Za više informacija posjetite web stranicu http://www.cellularline.com

BG - ИНСТРУКЦИИ ЗА ИЗХВЪРЛЯНЕ НА ОБОРУДВАНЕТО ЗА ДОМАШНИ ПОТРЕБИТЕЛИ (Отнася се за страни от Европейския съюз и такива, в които има система за разделно събиране на отпадъци)
Маркировката на продукта или в документацията показва, че продуктът не трябва да се изхвърля с други битови отпадъци в края на експлоатационния цикъл. За избягване на вреди за околната среда или за здравето, причинени от неправилно изхвърляне на отпадъци, се приканва потребителят да разделя този продукт от другите видове отпадъци и да го рециклира така, че да се улесни устойчивата повторна употреба на материалните ресурси. Домашните потребители се приканват да се свържат с търговеца, от когото са придобили продукта, или с местния офис, предвиден за всякаква информация относно разделното събиране и рециклирането на този тип продукт. Бизнес потребителите се приканват да се свържат със своя доставчик и да проверят общите условия на договора за закупуване. Този продукт не трябва да се изхвърля с другите търговски отпадъци. Този продукт включва батерия, която не може да се подмяна от потребителя; не се опитвайте да отворите устройството или да извадите батерията, тъй като това може да причини неизправности и да застраши сериозно продукта. В случай на изхвърляне на продукта се препоръчва да се свържете с местния център за депониране на отпадъци, за да извършат изваждането на батерията. Батерията, съдържаща се в устройството, е защитена, за да може да се използва през целия експлоатационен цикъл на продукта. За допълнителна информация посетете уеб сайта http://www.cellularline.com

EL - ΟΔΗΓΙΕΣ ΔΙΑΘΕΣΗΣ ΕΞΟΠΛΙΣΜΟΥ ΓΙΑ ΟΙΚΙΑΚΟΥΣ ΚΑΤΑΝΑΛΩΤΕΣ (Εφαρμόζεται σε χώρες της Ευρωπαϊκής Ένωσης και σε εκείνες με συστήματα επιλεκτικής συλλογής)
Το σήμα επί του προϊόντος ή στην τεκμηρίωσή του δείχνει ότι το προϊόν δεν πρέπει να διατεθεί μαζί με άλλα οικιακά απορρίμματα στο τέλος του κύκλου ζωής του. Για να αποφευχθούν πιθανές βλάβες στο περιβάλλον ή στην υγεία από την ανεξέλεγκτη διάθεση των απορριμμάτων, καλείται ο πελάτης να διαχωρίσει το προϊόν αυτό από άλλους τύπους απορριμμάτων και να το ανακυκλώσει με τρόπο υπεύθυνο συμβάλλοντας στη βιώσιμη επαναχρησιμοποίηση των υλικών πόρων. Οι οικιακοί καταναλωτές καλούνται να επικοινωνούν με τον μεταπωλητή από τον οποίο αγοράστηκε το προϊόν ή το τοπικό γραφείο αρμόδιο για όλες τις πληροφορίες σχετικά με την επιλεκτική συλλογή και την ανακύκλωση αυτού του τύπου προϊόντος. Οι χρήστες επιχειρήσεων καλούνται να επικοινωνήσουν με τον προμηθευτή τους και να ελέγξουν τους όρους και τις προϋποθέσεις της σύμβασης αγοράς. Το προϊόν αυτό δεν πρέπει να διατίθεται μαζί με άλλα εμπορικά απορρίμματα. Αυτό το προϊόν διαθέτει εσωτερική μπαταρία που δεν αντικαθίσταται από τον πελάτη. Μην προσπαθήσετε να ανοίξετε τη συσκευή ή να αφαιρέσετε την μπαταρία, αυτό μπορεί να προκαλέσει δυσλειτουργίες και να προκαλέσει σοβαρή βλάβη στο προϊόν. Σε περίπτωση διάθεσης του προϊόντος, παρακαλείστε να επικοινωνήσετε με τον τοπικό οργανισμό διάθεσης απορριμμάτων για την αφαίρεση της μπαταρίας. Η μπαταρία που περιέχεται στη συσκευή έχει σχεδιαστεί ώστε να χρησιμοποιείται καθ' όλη τη διάρκεια ζωής του προϊόντος. Για περαιτέρω πληροφορίες επισκεφθείτε το site web http://www.cellularline.com

RO - INSTRUCȚIUNI PRIVIND ELIMINAREA ECHIPAMENTELOR, PENTRU UTILIZATORII CASNICI (Se aplică în statele din Uniunea Europeană și în statele cu sisteme de colectare selectivă a deșeurilor)
Marcajul aplicat pe produs sau pe documentele însoțitoare ale acestuia indică faptul