cellularline

ISTRWIRELESSFOLD10WTYC

Wireless Passport

EN ULTRA FLAT FOLDING WIRELESS BATTERY CHARGER
IT CARICABATTERIE WIRELESS PIEGHEVOLE ULTRAPIATTO
FR CHARGEUR SANS FIL PLIANT ULTRA-PLAT
DE ULTRAFLACHES, ZUSAMMENKLAPPBARES KABELLOSES AKKULADEGERÄT
ES CARGADOR DE BATERÍAS INALÁMBRICO PLEGABLE ULTRAPLANO
RU УЛЬТРАТОНКОЕ СКЛАДНОЕ БЕСПРОВОДНОЕ ЗАРЯДНОЕ УСТРОЙСТВО
TR ULTRA DÜZ KATLANABİLİR KABLOSUZ ŞARJ CİHAZLARI
NL VOUWBARE ULTRADUNNE WIRELESS BATTERIJLADER
FI ULTRALITTEÄ TAITELTAVA LANGATON AKKULATURI

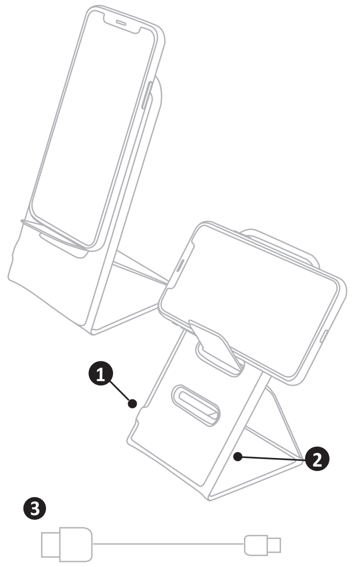

EN

Package includes:
Wireless Passport
USB - USB-C cable
Instruction manual

Description:
1 USB-C power socket
2 LEDs
3 USB - USB-C cables

IT

Contenuto della confezione:
Wireless Passport
Cavo USB/USB-C
Manuale d'istruzioni

Descrizione:
1 Presa di alimentazione USB-C
2 Led
3 Cavo USB/USB-C

FR

Contenu de l'emballage :
Wireless Passport
Câble USB - USB C
Manuel d'instructions

Description :
1 Prise d'alimentation USB C
2 Voyants
3 Câble USB – USB C

DE

Packungsinhalt:
Wireless Passport
USB - USB C-Kabel
Gebrauchsanweisung

Beschreibung:
1 USB C-Ladebuchse
2 LED
3 USB – USB C-Kabel

ES

Contenido de la caja:
Passport Wireless
Cable USB - USB C
Manual de instrucciones

Descripción:
1 Toma de potencia USB C
2 LED
3 Cable USB - USB C

RU

Содержимое упаковки:
Беспроводной ключ
Кабель USB - USB C
Руководство пользователя

Описание:
1 Разъем блока питания USB C
2 Светодиодный индикатор
3 Кабель USB – USB C

TR

Ambalaj içeriği:
Wireless Passport
USB kablosu - USB-C
Kullanım el kitabı

Tanım:
1 USB C güç girişi
2 LED
3 USB Kablosu - USB-C

NL

Inhoud van de verpakking:
Wireless Passport
USB-kabel - USB-C
Handleiding

Beschrijving:
1 USB-C-voedingsaansluiting
2 led
3 USB-kabel – USB-C

FI

Pakkauksen sisältö:
Wireless Passport
Johto USB - USB C
Ohjekirja

Kuvaus:
1 USB C -syöttöpistoke
2 LED-merkkivalo
3 Johto USB – USB C

EN - PRELIMINARY OPERATIONS

Connect the cable to the USB C (3) Wireless Passport socket, the LED (2) lights up to show correct power supply. Now the device is ready for use.

Wireless Passport allows the device to be recharged in a vertical and horizontal position, thus adapt the support according to the position chosen for recharging and support the Smartphone on Wireless Passport.

The battery charge status can be viewed on the Smartphone display.

Note: for recharging your Smartphone, Wireless Passport must be powered by an adaptive charger or alternatively by a charger with at least a 2A charge.

Wireless Passport is compatible for use with most of the cases on the market and charging times may vary depending on the thickness of the case.

Also make sure that there are no metallic or magnetic elements between the Smartphone and the charger.

TECHNICAL SPECIFICATIONS WIRELESS FAST CHARGER STAND KIT
INPUT: DC 5/9V – 2A
OUTPUT: 10W
WEIGHT 102g

IT - OPERAZIONI PRELIMINARI

Collegare il cavo alla presa USB C (3) di Wireless Passport, il led (2) si accenderà evidenziando la corretta alimentazione. A questo punto il dispositivo è pronto per l'utilizzo.

Wireless Passport consente la ricarica del dispositivo in posizione verticale e orizzontale, quindi adattare il supporto secondo la posizione scelta per la ricarica e appoggiare lo smartphone su Wireless Passport.

Lo stato di carica della batteria è visualizzabile sul display dello smartphone.

Nota: per la ricarica del proprio smartphone, Wireless Passport dev'essere alimentato da un caricatore adattivo o in alternativa da un caricatore che eroga almeno 2A.

Wireless Passport è compatibile con l'utilizzo della maggior parte delle custodie in commercio e i tempi di ricarica potrebbero variare a seconda dello spessore della custodia. Assicurarsi inoltre che non siano presenti elementi metallici o magnetici tra lo smartphone e il caricabatterie.

SPECIFICHE TECNICHE WIRELESS FAST CHARGER STAND KIT
INPUT: DC 5/9V – 2A
OUTPUT: 10W
PESO 102g

FR - OPÉRATIONS PRÉALABLES

Connecter le câble à la prise USB C (3) du Wireless Passport, le voyant (2) s'allume indiquant l'alimentation correcte. Le dispositif est à présent prêt à l'emploi.

Le Wireless Passport permet de charger le dispositif en position verticale et horizontale, d'adapter le support selon la position choisie pour le chargement et d'appuyer le Smartphone contre le Wireless Passport.

L'état du chargement de la batterie peut être visualisé sur l'écran du Smartphone.

Remarque : pour charger un Smartphone, le Wireless Passport doit être alimenté par un chargeur adaptatif ou par un chargeur générant au moins 2 A.

Le Wireless Passport est compatible avec la plupart des coques vendues dans le commerce ; les temps de chargement peuvent varier selon l'épaisseur de la coque.

S'assurer en outre qu'il n'y ait aucun élément métallique ou magnétique présent entre le Smartphone et le chargeur de batterie.

CARACTÉRISTIQUES TECHNIQUES DU KIT DE SUPPORT DU CHARGEUR SANS FIL RAPIDE
ENTRÉE : 5/9 V.c.c. – 2 A
SORTIE : 10 W
POIDS 102 g

DE - VORBEREITENDE EINGRIFFE

Schließen Sie das Kabel an die USB C-Buchse (3) des Wireless Passport an. Die LED (2) wird sich einschalten und die richtige Stromversorgung anzeigen. Jetzt ist das Gerät betriebsbereit.

Wireless Passport ermöglicht das Laden des Geräts in senkrechter und waagrechter Position; passen Sie die Auflage an die gewählte Ladeposition an und legen Sie Ihr Smartphone auf den Wireless Passport.

Der Batterieladestatus wird grafisch auf Ihrem Smartphone-Bildschirm angezeigt.

Hinweis: Um Ihr Smartphone aufzuladen, muss Wireless Passport mit einem adaptiven Ladegerät oder alternativ mit einem Ladegerät betrieben werden, das mindestens 2A ausgibt.

Wireless Passport ist für den Einsatz mit den meisten Schutzhüllen auf dem Markt kompatibel. Die Ladezeiten können je nach Dicke der Schutzhülle variieren.

Achten Sie auch darauf, dass sich keine Metall- oder Magnetteile zwischen dem Smartphone und dem Ladegerät befinden.

TECHNISCHE DATEN WIRELESS FAST CHARGER STAND KIT
INPUT: DC 5/9V – 2A
OUTPUT: 10W
GEWICHT: 102 g

ES - OPERACIONES PRELIMINARES

Conecte el cable a la toma USB C (3) del Passport Wireless, el LED (2) se encenderá indicando una correcta alimentación. El dispositivo estará entonces listo para usar. Passport Wireless permite la carga del dispositivo en posición tanto vertical como horizontal. Adapte el soporte en función de la posición escogida para la carga y apoye el smartphone sobre el Passport Wireless.

El estado de la carga de la batería se puede visualizar sobre la pantalla del smartphone.

Nota: para la carga de su smartphone, deberá alimentar el Passport Wireless con un cargador adaptable o, como alternativa, con un cargador de al menos 2A.

El uso del Passport Wireless es compatible con la mayor parte de carcasas del mercado. El tiempo de carga puede variar en función del grosor de la carcasa.

Asegúrese de que no haya elementos metálicos o magnéticos entre el smartphone y el cargador.

ESPECIFICACIONES TÉCNICAS: CARGADOR RÁPIDO INALÁMBRICO CON KIT DE SOPORTE
ENTRADA: CC 5/9V – 2A
SALIDA: 10W
PESO: 102g

RU - ПРЕДВАРИТЕЛЬНЫЕ ОПЕРАЦИИ

Подключите кабель к разъему USB C (3) беспроводного ключа, при этом загорится светодиод (2), сигнализируя о надлежащей подаче питания. Теперь устройство готово к использованию.

Беспроводной ключ позволяет производить зарядку устройства, расположенного вертикально и горизонтально; для этого установите держатель в зависимости от выбранного положения зарядки и установите смартфон на беспроводной ключ.

Состояние зарядки аккумуляторной батареи устройства отображается на экране смартфона.

Примечание. Чтобы зарядить смартфон, подключите беспроводной ключ к адаптивному зарядному устройству или к зарядному устройству, генерирующему ток не менее 2 А.

Беспроводной ключ совместим с большинством типов корпусов, представленных на рынке; время зарядки может различаться в зависимости от толщины корпуса. Также убедитесь, что между смартфоном и зарядным устройством нет металлических деталей или магнитов.

ТЕХНИЧЕСКИЕ ХАРАКТЕРИСТИКИ КОМПЛЕКТА БЕСПРОВОДНЫХ СТАНЦИЙ ДЛЯ БЫСТРОЙ ЗАРЯДКИ
ВХОД: 5/9 В – 2 А, постоянный ток
ВЫХОД: 10 Вт
ВЕС: 102 кг

TR - BAŞLANGIÇ İŞLEMLERİ

Kabloyu Wireless Passport'un USB C (3) girişine takın, doğru güç kaynağını gösteren LED (2) yanacaktır. Artık cihaz kullanıma hazırdır.

Wireless Passport, cihazın dikey ve yatay konumda şarj edilmesini sağlar; bu nedenle desteği, Şarj etmek için seçilen konuma göre ayarlayın ve Akıllı Telefonu Wireless Passport'a yerleştirin.

Batarya şarj durumu, akıllı telefonunuzun ekranında görüntülenir.

Not: Akıllı Telefonunuzu şarj etmek için, Wireless Passport'a uyarlanabilir bir şarj cihazı veya alternatif olarak en az 2A güç sağlayabilen bir şarj cihazı kullanılmalıdır.

Wireless Passport piyasadaki çoğu kılıf ile kullanılmaya uygundur; şarj süresi kılıfın kalınlığına bağlı olarak değişiklik gösterebilir.

Ayrıca, akıllı telefon ile şarj cihazı arasında metal veya manyetik bir unsur olmadığından emin olun.

KABLOSUZ HIZLI ŞARJ STANDININ TEKNIK ÖZELLIKLERI
INPUT: DC 5/9V – 2A
OUTPUT: 10W
PESO 102g

NL - VOORAFGAANDE HANDELINGEN

Sluit de kabel aan op de USB-C-aansluiting (3) van de Wireless Passport. De led (2) gaat branden ten teken dat de juiste voeding is aangesloten. Het apparaat is nu klaar voor gebruik.

Met de Wireless Passport kan het apparaat worden opgeladen in verticale of horizontale stand. Pas de steun daarom aan volgens de gekozen oplaadstand en plaats de smartphone op de Wireless Passport.

De laadstatus van de batterij wordt weergegeven op het scherm van uw smartphone.

Opmerking: om uw smartphone op te laden, moet de Wireless Passport worden gevoed door een adaptieve lader of anders door een lader die ten minste 2 A levert.

De Wireless Passport kan gebruikt worden in combinatie met de meeste in de handel zijnde hoesjes. De oplaadtijden kunnen variëren naar gelang de dikte van het hoesje.

Zorg er ook voor dat er zich geen metalen of magnetische onderdelen tussen de smartphone en de oplader bevinden.

TECHNISCHE SPECIFICATIES WIRELESS FAST CHARGER STAND KIT
INGANG: 5-9 V – 2 A
UITGANG: 10 W
GEWICHT 102 g

FI - ESITOIMENPITEET

Liitä johto Wireless Passportin USB-C (3) -pistokkeeseen, led-merkkivalo (2) syttyy osoittaen oikeanlaisen syötön. Laite on nyt valmis käytettäväksi.

Wireless Passport mahdollistaa laitteen latauksen pystysuuntaisessa ja vaakasuorassa asennossa, joten sovita tuki halutun latausasennon mukaisesti ja aseta älypuhelin Wireless Passportiin.

Akkulatauksen tila on näkyvissä älypuhelimen näytöllä.

Huomio: älypuhelimesi latausta varten Wireless Passportin täytyy olla syötettynä soveltavan laturin avulla tai vaihtoehtoisesti laturin, joka syöttää vähintään 2A, avulla.

Wireless Passport on yhteensopiva käytettäväksi useimpien markkinoilla olevien koteloiden kanssa; latausajat voivat vaihdella riippuen kotelon paksuudesta.

Varmista myös, että älypuhelimen ja laturin välillä ei ole metallisia tai magneettisia elementtejä.

TEKNISET TIEDOT WIRELESS FAST CHARGER STAND KIT
TULOVIRTA: DC 5/9V – 2A
LÄHTÖVIRTA: 10W
PAINO 102g

EN - Cellular Italia S.p.A, a single-member company, declares that this wireless charger complies with Directive 2014/53/EU.
The full text of the EU declaration of conformity is available at the following address: www.cellularline.com/_/declaration-of-conformity
Cellular Italia S.p.A, a single-member company, also declares that this wireless charger complies with the RoHS Directive 2011/65/EU.

IT - Cellular Italia S.p.A con socio unico dichiara che il caricatore wireless è conforme alla direttiva 2014/53/EU.
Il testo completo della dichiarazione di conformità UE è disponibile al seguente indirizzo Internet: www.cellularline.com/_/declaration-of-conformity
Cellular Italia S.p.A con socio unico dichiara inoltre che il caricatore wireless è conforme alla direttiva ROHS 2011/65/EC.

FR - Cellular Italia S.p.A. con socio unico (société par actions à actionnaire unique) certifie que le chargeur sans fil est conforme à la directive 2014/53/EU.
Le texte complet de la déclaration de conformité UE est disponible à l'adresse Internet suivante : www.cellularline.com/_/declaration-of-conformity
Cellular Italia S.p.A. con socio unico (société par actions à actionnaire unique) certifie également que le chargeur sans fil est conforme à la directive RoHS 2011/65/EU.

DE - Cellular Italia S.p.A. mit Einzelgesellschafter erklärt, dass das kabellose Ladegerät der Richtlinie 2014/53/EU entspricht.
Der vollständige Text der EU-Konformitätserklärung ist unter der folgenden Internetadresse verfügbar:
www.cellularline.com/_/declaration-of-conformity
Cellular Italia S.p.A. mit Einzelgesellschafter erklärt des Weiteren, dass das kabellose Ladegerät der Richtlinie RoHS 2011/65/EU entspricht.

ES - Cellular Italia S.p.A., con socio único, declara que el cargador inalámbrico cumple con los requisitos de la Directiva 2014/53/UE.
El texto completo de la declaración de conformidad UE está disponible en la siguiente página web: www.cellularline.com/_/declaration-of-conformity
Cellular Italia S.p.A., con socio único, también declara que el cargador inalámbrico cumple con los requisitos de la Directiva RoHS 2011/65/UE.

RU -Данное изделие имеет маркировку CE в соответствии с требованиями Директивы по электромагнитной совместимости 2014/30/EU (взамен 2004/108/EC) и Директивы ROHS (2011/65/UE). Настоящим компания Cellular Italia S.p.A. заявляет, что данное изделие соответствует основным требованиям и другим соответствующим положениям, предусмотренным Директивами 2014/30/EU (взамен 2004/108/EC) и 2011/65/UE. Пользователю запрещено вносить любые изменения в конструкцию устройства. Внесение изменений, не одобренных явным образом компанией Cellular Italia S.p.A., приводит к утрате пользователем авторизации на использование устройства. Для получения подробной информации посетите сайт http://www.cellularline.com/_/dichiarazione-conformita/

TR - Tek ortaklı Cellular Italia S.p.A şirketi, kablosuz şarj cihazının 2014/53/AB direktifine uygun olduğunu beyan eder.
AB uygunluk beyanının komple metnine aşağıdaki İnternet adresinden ulaşılabilir: www.cellularline.com/_/declaration-of-conformity
Tek ortaklı Cellular Italia S.p.A şirketi ayrıca, kablosuz şarj cihazının RoHS 2011/65/AB direktifine uygun olduğunu beyan eder.

NL - Cellular Italia S.p.A met enige aandeelhouder verklaart dat de wireless lader in overeenstemming is met de richtlijn 2014/53/EU.
De volledige tekst van de EU verklaring van overeenstemming kan geraadpleegd worden via de volgende link: www.cellularline.com/_/declaration-of-conformity
Cellular Italia S.p.A met enige aandeelhouder verklaart bovendien dat de wireless lader in overeenstemming is met de richtlijn RoHS 2011/65/EU.

FI - Cellular Italia S.p.A yhden miehen osakeyhtiö vakuuttaa, että langaton laturi on direktiivin 2014/53/EU mukainen.
Täysimittaisen EU-vaatimustenmukaisuusvakuutuksen teksti on saatavilla seuraavassa verkko-osoitteessa: www.cellularline.com/_/declaration-of-conformity
Cellular Italia S.p.A yhden miehen osakeyhtiö vakuuttaa lisäksi, että langaton laturi on RoHS-direktiivin 2011/65/EU mukainen.

EN - INFORMATION ON THE STATUTORY WARRANTY
Our products are covered by a statutory warranty against conformity defects in accordance with applicable national consumer protection laws.
For more information, please see the following page
www.cellularline.com/_/warranty

IT - INFORMAZIONI SULLA GARANZIA LEGALE
I nostri prodotti sono coperti da garanzia legale per i difetti di conformità secondo quanto previsto dalle leggi nazionali applicabili a tutela del consumatore.
Per ulteriori informazioni consultare la pagina:
www.cellularline.com/_/warranty

FR - INFORMATIONS SUR LA GARANTIE LÉGALE
Nos produits sont couverts par la garantie légale de conformité selon les lois nationales applicables en matière de protection du consommateur.
Pour en savoir plus, consulter la page www.cellularline.com/_/warranty

DE - INFORMATIONEN ZUR GESETZLICH VORGESCHRIEBENEN GARANTIE
Unsere Produkte sind gemäß den Vorschriften der örtlichen Verbraucherschutzgesetze durch eine gesetzliche Garantie für Konformitätsmängel gedeckt.
Weitere Informationen finden Sie auf der Website www.cellularline.com/_/warranty

ES - INFORMACIÓN SOBRE LA GARANTÍA LEGAL
Nuestros productos están cubiertos por una garantía legal por defectos de conformidad, conforme a lo dispuesto en las leyes nacionales aplicables para la protección del consumidor.
Para más información, consulte la página www.cellularline.com/_/warranty

TR - YASAL GARANTİ HAKKINDA BİLGİLER
Ürünlerimiz; tüketici korunması ile ilgili yürürlükteki milli kanunlar bağlamında öngörülenlere göre uygunsuzluklara karşı yasal garantiye sahiptir.
Daha fazla bilgi için www.cellularline.com/_/warranty sayfasına bakınız.

NL - INFORMATIE OVER DE WETTELIJKE GARANTIE
Onze producten vallen onder een wettelijke garantie voor conformiteitsgebreken volgens de toepasbare nationale wetgeving voor consumentenbescherming.
Voor meer informatie kunt u surfen naar de pagina
www.cellularline.com/_/warranty

FI - LAKISÄÄTEISEEN TAKUUSEEN LIITTYVÄÄ TIETOA
Tuotteillamme on lakisääteinen takuu koskien virheitä, sovellettavien valtakunnallisten kuluttajansuojalakien mukaisesti.
Lisätietoja varten, katso sivu www.cellularline.com/_/warranty

EN - INSTRUCTIONS FOR THE DISPOSAL OF DEVICES FOR DOMESTIC USE (Applicable in countries in the European Union and those with separate waste collection systems)
This mark on the product or documentation indicates that this product must not be disposed of with other household waste at the end of its life. To avoid any damage to health or the environment due to improper disposal of waste, the user must separate this product from other types of waste and recycle it in a responsible manner to promote the sustainable re-use of the material resources. Domestic users should contact the dealer where they purchased the product or the local government office for all information regarding separate waste collection and recycling for this type of product. Corporate users should contact the supplier and verify the terms and conditions in the purchase contract. This product must not be disposed of along with other commercial waste. This product has a battery than cannot be replaced by the user. Do not attempt to open the device to remove the battery as this could cause malfunctions and seriously damage the product. When disposing of the product, please contact the local waste disposal authority to remove the battery. The battery inside the device was designed to be able to be used during the entire life cycle of the product. For more information, visit the website http://www.cellularline.com

IT - ISTRUZIONI PER LO SMALTIMENTO DI APPARECCHIATURE PER UTENTI DOMESTICI (Applicabile in paesi dell'Unione Europea e in quelli con sistemi di raccolta differenziata)
Il marchio riportato sul prodotto o sulla sua documentazione indica che il prodotto non deve essere smaltito con altri rifiuti domestici al termine del ciclo di vita. Per evitare eventuali danni all'ambiente o alla salute causati dall'inopportuno smaltimento dei rifiuti, si invita l'utente a separare questo prodotto da altri tipi di rifiuti e di riciclarlo in maniera responsabile per favorire il riutilizzo sostenibile delle risorse materiali.
Gli utenti domestici sono invitati a contattare il rivenditore presso il quale e stato acquistato il prodotto o l'ufficio locale preposto per tutte le informazioni relative alla raccolta differenziata e al riciclaggio per questo tipo di prodotto. Gli utenti aziendali sono invitati a contattare il proprio fornitore e verificare I termini e le condizioni del contratto di acquisto. Questo prodotto non deve essere smaltito unitamente ad altri rifiuti commerciali.
Questo prodotto ha all'interno una batteria non sostituibile dall'utente, non tentare di aprire il dispositivo o rimuovere la batteria, questo può causare malfunzionamenti e danneggiare seriamente il prodotto. In caso di smaltimento del prodotto si prega di contattare il locale ente di smaltimento rifiuti per effettuare la rimozione della batteria. La batteria contenuta all'interno del dispositivo e stata progettata per poter essere utilizzata durante tutto il ciclo di vita del prodotto.
Per ulteriori informazioni visitare il sito web http://www.cellularline.com

FR - INSTRUCTIONS CONCERNANT L'ÉLIMINATION DES APPAREILS POUR LES UTILISATEURS À DOMICILE (Applicable dans les pays de l'Union Européenne et dans ceux appliquant le système de collecte sélective)
Le symbole figurant sur le produit ou sur la documentation correspondante, indique que le produit ne doit pas être éliminé comme déchet ordinaire au terme de sa durée de vie. Pour éviter d'éventuels dommages à l'environnement ou à la santé dus à l'élimination incorrecte des déchets, nous invitons l'utilisateur à séparer ce produit d'autres type de déchets et de le recycler de façon responsable pour en favoriser la réutilisation des ressources matérielles.
Les particuliers sont priés de prendre contact avec le revendeur du produit ou les services locaux compétents pour obtenir les informations nécessaires quant à la collecte sélective et au recyclage de ce type de produit. Les entreprises sont également priées de contacter leur fournisseur et de vérifier les conditions visées dans le contrat d'achat. Le produit en question ne doit pas être éliminé avec d'autres déchets commerciaux.
Ce produit contient une batterie non remplaçable. N'essayez pas d'ouvrir le produit ou d'enlever la batterie car cela endommagerait le produit. Veuillez contacter le centre de recyclage le plus proche pour collecter la batterie. La batterie contenue à l'intérieur du dispositif a été conçue pour durer autant que le produit.
Pour plus d'informations, veuillez consulter le site web http://www.cellularline.com

DE - ANWEISUNGEN ZUR ENTSORGUNG VON GERÄTEN FÜR PRIVATHAUSHALTE (Betrifft die Länder der Europäischen Union und jene mit Wiederverwertungssystem)
Das auf dem Produkt oder den Unterlagen aufgeführte Zeichen weist darauf hin, dass das Produkt am Ende seiner Betriebszeit nicht mit dem normalen Hausmüll entsorgt werden darf. Damit Umwelt- und Gesundheitsschäden durch das unsachgemäße Entsorgen von Abfall vermieden werden, muss dieses Produkt vom anderen Müll getrennt und verantwortungsvoll recycelt werden. Hierdurch wird die nachhaltige Wiederverwertung von Materialressourcen unterstützt.
Für Informationen zur Abfalltrennung und der Wiederverwertung dieser Art von Produkt, sollten Privatpersonen das Geschäft kontaktieren, in dem das Gerät gekauft wurde, oder die entsprechende Behörde vor Ort. Unternehmen sollten die jeweilige Lieferfirma kontaktieren und die Geschäftsbedingungen des Kaufvertrages diesbezüglich prüfen. Dieses Produkt darf nicht zusammen mit anderen Gewerbeabfällen entsorgt werden.
Die im Produkt enthaltene Batterie kann nicht durch Nutzende ersetzt werden. Daher darf nicht versucht werden, das Gerät zu öffnen und diese herauszunehmen. Es könnten hierdurch Störungen und Schäden am Produkt verursacht werden. Bei der Entsorgung des Produkts muss sich an die örtliche Behörde für Müllentsorgung gewandt werden, um die Batterie zu entfernen. Die Batterie des Geräts ist so konzipiert, dass sie während der gesamten Betriebszeit des Produkts genutzt werden kann. Für weitere Informationen besuchen Sie unsere Internetseite http://www.cellularline.com

ES - INSTRUCCIONES PARA LA ELIMINACIÓN DE APARATOS PARA USO DOMÉSTICO (Aplicable en los países de la Unión Europea y en los que tienen sistemas de recogida diferenciada)
La marca que figura en el producto o en la documentación indica que el producto no debe ser eliminado con otros residuos dométicos cuando finalice su ciclo de vida. Para evitar eventuales daños al medio ambiente o a la salud causados por la eliminación inoportuna de los residuos se invita al usuario a separar este producto de otros tipos de residuos y a reciclarlo de forma responsable para favorecer la reutilización sostenible de los recursos materiales. Se invita a los usuarios domésticos a contactar el distribuidor al que se ha comprado el producto o la oficina local para obtener la información relativa a la recogida diferenciada y al reciclado para este tipo de producto. Se invita a los usuarios empresariales a contactar con su proveedor y verificar los términos y las condiciones del contrato de compra. Este producto no debe ser eliminado con otros residuos comerciales. Este producto lleva en su interior una batería que el usuario no puede sustituir, no intente abrir el dispositivo ni quitar la batería ya que ello podría causar un mal funcionamiento o dañar seriamente el producto. En caso de eliminación del producto le rogamos que contacte el ente local de eliminación de residuos para efectuar la remoción de la batería. La batería que se encuentra en el interior del dispositivo ha sido proyectada para poder ser utilizada durante todo el ciclo de vida del producto.
Para mayor información visite el sitio web http://www.cellularline.com

RU - УКАЗАНИЯ БЫТОВЫМ ПОТРЕБИТЕЛЯМ ПО УТИЛИЗАЦИИ ОБОРУДОВАНИЯ (Применяются в странах-членах Европейского Союза и в странах с раздельным сбором отходов)
Символ, имеющийся на изделии или в документации, указывает на то, что изделие не должно утилизироваться с другими бытовыми отходами по окончании срока службы. Во избежание нанесения ущерба окружающей среде или здоровью персонала в результате ненадлежащей утилизации, пользователь должен отделить данное изделие от других отходов и утилизировать его со всей ответственностью, содействуя повторному использованию материальных ресурсов. Пользователям рекомендуется обратиться к продавцу, у которого было приобретено изделие, или местное представительство за подробной информацией, касающейся раздельного сбора отходов и рециркуляции изделий такого типа. Компаниям-пользователям рекомендуется обратиться к их поставщику и проверить сроки и условия подписанного договора о покупке. Данное изделие запрещается утилизировать вместе с другими коммерческими отходами.
Данное изделие содержит аккумуляторную батарею, не подлежащую замене пользователем. Не пытайтесь открыть устройство или снять батарею, поскольку это может привести к возникновению неисправностей и серьезным повреждениям изделия. При утилизации изделия, пожалуйста, обращайтесь в местный центр по утилизации отходов для снятия батареи. Аккумуляторная батарея, содержащаяся в устройстве, рассчитана на использование в течение всего срока службы изделия.
Для получения подробной информации посетите сайт http://www.cellularline.com

TR - EVDE KULLANIMA YÖNELİK CİHAZLARIN BERTARAFI İÇİN TALİMATLAR (Avrupa Birliği ülkeleri ile ayrıştırılmış toplama sistemlerine sahip ülkelerde geçerlidir) Ürünün veya belgelerinin üzerinde yer alan bu işaret, kullanım ömrünü tamamladığında söz konusu ürünün diğer ev atıklarıyla birlikte bertaraf edilmemesi gerektiğini gösterir. Atıkların uygunsuz şekilde bertaraf edilmesi sonucunda çevre ve sağlık üzerindeki meydana gelebilecek zararların önlenmesi amacıyla kullanıcının bu ürünü diğer atık tiplerinden ayrı olarak saklaması ve malzeme kaynaklarının sürdürülebilir şekilde yeniden kullanımını özendirmek amacıyla sorumlu bir şekilde geri dönüştürmesi önerilmektedir. Ev kullanıcıları bu tip ürünlerin ayrı toplanması ve geri dönüştürülmesiyle ilgili tüm bilgiler konusunda ürünü satın aldıkları satıcıyla veya bulundukları yerdeki daireyle bağlantı kurmaya davet edilir. Şirket kullanıcıları kendi tedarikçileriyle bağlantı kurmaya ve alım sözleşmesi şart ve koşullarını kontrol etmeye davet edilir. Bu ürün diğer ticari atıklarla birlikte bertaraf edilmemelidir. Bu ürünün içinde kullanıcı tarafından değiştirilemeyen bir batarya bulunur; cihazı açmaya veya bataryayı çıkarmaya çalışmayın, bu uygulama üründe arızalara veya ciddi hasar yol açabilir. Ürünün bertaraf edilmesi halinde bataryanın çıkarılması için bulunduğunuz yerdeki atık bertaraf firmasıyla bağlantı kurmanız rica edilir. Cihazın içinde bulunan batarya, ürünün tüm kullanım ömrü boyunca kullanılabilecek şekilde tasarlanmıştır. Daha fazla bilgi almak için http://www.cellularline.com web sitesini ziyaret edin.

NL - INSTRUCTIES VOOR DE VERNIETIGING VAN APPARATUUR VOOR HUISHOUDELIJKE GEBRUIKERS
(Van toepassing in de landen van de Europese Unie en in landen met systemen voor gescheiden inzameling)
De op het product of op zijn verpakking afgebeelde markering geeft aan dat het product aan het einde van zijn levensduur niet samen met ander huishoudelijk afval vernietigd mag worden. Om mogelijke schade aan het milieu of de volksgezondheid als gevolg van een ongeschikte vernietiging van afval te voorkomen, wordt de gebruiker verzocht dit product van andere soorten afval te scheiden en het op een verantwoorde wijze te recyclen om een duurzaam hergebruik van de materialen te bevorderen.
De huishoudelijke gebruikers worden verzocht contact op te nemen met de winkel waar ze het product gekocht hebben of met de plaatselijke instantie voor alle informatie inzake de gescheiden inzameling en de recycling voor dit type product. Zakelijke gebruikers worden verzocht contact op te nemen met hun leverancier en de regels en voorwaarden van het koopcontract te controleren. Dit product mag niet samen met ander bedrijfsafval vernietigd worden.
Dit product bevat een batterij die niet door de gebruiker vervangen kan worden; probeer niet het apparaat te openen of de batterij te verwijderen omdat dit storingen en ernstige schade van het product kan veroorzaken. In geval van vernietiging van het product wordt u verzocht contact op te nemen met het plaatselijke afvalverwerkingsbedrijf voor de verwijdering van de batterij. De batterij van het apparaat is ontworpen om te worden gebruikt gedurende de gehele levensduur van het product.
Ga voor meer informatie naar ons website http://www.cellularline.com

FI - OHJEET KOTITALOUSKÄYTÖSSÄ OLEVIEN LAITTEIDEN HÄVITTÄMISESTÄ
(Sovellettavissa Euroopan unionin jäsenmaissa ja maissa, joissa on erilliset jätteiden keräysjärjestelmät)
Tuotteessa tai tuotteen asiakirjoissa oleva merkki tarkoittaa, että tuotetta ei saa käyttöiän päätyttyä hävittää yhdessä muiden kotitalousjätteiden kanssa. Jotta jätteiden virheellisestä hävityksestä johtuvat ympäristö- tai terveyshaitat vältettäisiin, käyttäjän on erotettava tämä tuote muista jätetyypeistä ja kierrätettävä se vastuullisesti luonnonvarojen kestävää uudelleenkäyttöä varten. Henkilöasiakkaita kehotetaan ottamaan yhteyttä tuotteen myyneeseen jälleenmyyjään tai paikalliseen asiaankuuluvaan tahoon saadakseen kaikki tarvittavat tiedot tämäntyyppisen tuotteen erillisestä keräyksestä ja kierrätyksestä. Yritysasiakkaita kehotetaan ottamaan yhteyttä omaan tavarantoimittajaansa ja tarkistamaan myyntisopimuksen ehdot. Tätä tuotetta ei saa hävittää muiden kaupallisten jätteiden seassa.
Käyttäjä ei voi vaihtaa tuotteen sisällä olevaa paristoa. Jos laitetta koetetaan avata tai paristo koetetaan poistaa, vaarana on toimintahäiriöt tai vakavat vauriot. Ota yhteyttä paikalliseen jätteiden hävityskeskukseen poistaaksesi pariston, kun tuote on hävitettävä. Laitteen sisällä oleva paristo on suunniteltu kestämään tuotteen koko käyttöiän ajan.
Jos haluat lisätietoja, käy verkkosivulla http://www.cellularline.com

EN - Use the battery charger only as instructed in the packaging
Must be powered using a suitable battery charger
Protect the product from dirt, humidity, overheating and use only in dry environments, avoiding all contact with liquids
Do not expose to the sun, high temperatures or flames
If the cable is dropped, ensure it is not damaged before using it again
Keep far from the reach of children

IT - Utilizzare il caricabatterie solo come indicato nella confezione
Alimentare solo con un caricabatterie idoneo
Proteggere il prodotto da sporcizia, umidità, surriscaldamento e utilizzarlo solo in ambienti asciutti evitando il contatto con liquidi
Non esporre al sole, ad alte temperature o al fuoco
In caso di cadute, assicurarsi che il prodotto sia integro prima di riutilizzarlo
Tenere fuori dalla portata dei bambini

FR - Utiliser le chargeur en suivant les instructions de l'emballage.
Alimenter uniquement avec un chargeur compatible.
Protéger le produit de la saleté, de l'humidité, de la surchauffe et l'utiliser uniquement dans des endroits secs pour éviter le contact avec des liquides.
Ne pas exposer au soleil, aux hautes températures ou au feu.
En cas de chutes, contrôler l'intégrité du produit avant de le réutiliser.
Conserver hors de portée des enfants.

DE - Verwenden Sie das Ladegerät nur entsprechend der Beschreibung auf der Verpackung
Nur mit einem geeigneten Batterieladegerät aufladen
Das Produkt vor Schmutz, Feuchtigkeit und Überhitzung schützen, nur in trockenen Umgebungen verwenden und den Kontakt mit Flüssigkeiten vermeiden
Nicht der Sonne, hohen Temperaturen oder Feuer aussetzen
Wenn das Produkt hinunterfällt ist vor einer erneuten Verwendung sicherzustellen, ob es unversehrt ist
Außerhalb der Reichweite von Kindern aufbewahren

ES - Use exclusivamente el cargador de baterías como se indica en el envase
Alimente solo con un cargador de baterías idóneo
Proteja el producto de la suciedad, la humedad y el sobrecalentamiento y úselo solo en ambientes secos evitando el contacto con los líquidos
No lo exponga al sol, a las altas temperaturas ni al fuego
En caso de caída, asegúrese de que el producto está íntegro antes de volver a utilizarlo
Manténgalo fuera del alcance de los niños

RU - Использовать зарядное устройство только согласно инструкциям в упаковке.
Подавать питание только через подходящее зарядное устройство.
Защищать изделие от загрязнений, влаги, перегрева. Использовать устройство только в сухом помещении и не допускать контактов с жидкостями.
Не подвергать воздействию солнечных лучей, высоких температур или пламени.
В случае падения перед дальнейшим использованием убедиться, что изделие не повреждено.
Не давать изделие детям.

TR- Şarj cihazını yalnızca ambalajında gösterildiği gibi kullanın
Yalnızca uygun bir şarj cihazıyla besleme yapın
Ürünü kir, nem, aşırı ısınmaya karşı koruyun ve sıvılarla temasını önleyerek yalnızca kuru ortamlarda kullanın
Güneşe ve yüksek sıcaklıklara ya da ateşe maruz bırakmayın
Düşmesi halinde yeniden kullanmadan önce ürünün sağlam olduğundan emin olun
Çocukların erişemeyecekleri yerlerde saklayın

NL - Gebruik de batterijlader alleen zoals aangegeven in de verpakking
Alleen voeden met een geschikte batterijlader
Bescherm het product tegen vuil, vocht, oververhitting, gebruik het alleen in droge omgevingen en vermijd elk contact met vloeistoffen
Niet blootstellen aan direct zonlicht, hoge temperaturen of vuur
Mocht het product vallen, controleer dan of het intact is alvorens het weer te gebruiken
Houd buiten bereik van kinderen

FI- Käytä akkulaturia vain pakkauksessa kerrotulla tavalla.
Lataa vain soveltuvalla akkulaturilla.
Suojaa tuote lialta, kosteudelta ja ylikuumenemiselta ja käytä sitä vain kuivissa ympäristöissä: vältä kosketukset nesteisiin.
Älä altista auringolle, korkealle lämpötilalle tai tulelle.
Jos tuote putoaa, varmista, että se on ehjä ennen kuin käytät sitä uudelleen.
Pidä lasten ulottumattomissa.

cellularline

Wireless Passport

SV VIKBAR, TRÅDLÖS OCH ULTRAPLATT BATTERILADDARE
DA ULTRAFLAD, FOLDBAR TRÅDLØS BATTERIOPLADER
NO TRÅDLØS ULTRATYNN SAMMENBRETTBAR BATTERILADER
PT CARREGADOR SEM FIO DOBRÁVEL ULTRA CHATO
CS ULTRATENKÁ SKLÁDACÍ BEZDRÁTOVÁ NABÍJEČKA
SL ULTRA PLOŠČATI ZLOŽLJIV BREZŽIČNI POLNILNIK BATERIJ
HR ULTRATANKI SAVITLJIVI BEŽIČNI PUNJAČ
BG УЛТРАТЪНКО СГЪВАЕМО БЕЗЖИЧНО ЗАРЯДНО УСТРОЙСТВО
EL ΦΟΡΤΙΣΤΗΣ WIRELESS ΠΤΥΣΣΟΜΕΝΟΣ ΑΠΟΛΥΤΑ ΙΣΙΟΣ

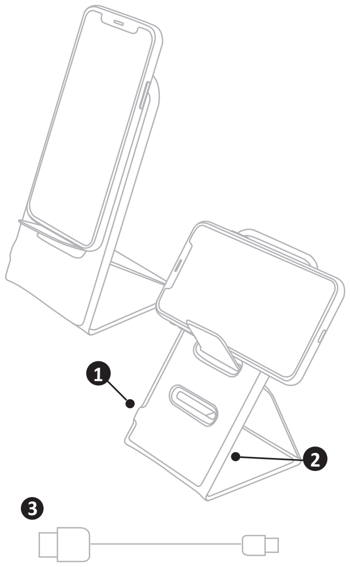

SV

Förpackningens innehåll:
Wireless Passport
USB-kabel - USB C
Instruktionsmanual

Beskrivning:
1 Eluttag USB C
2 LED-lampor
3 USB-kabel – USB C

DA

Æskens indhold:
Trådløs Passport
USB-kabel - USB C
Brugermanual

Beskrivelse:
1 USB C ladestik
2 Lysdioder
3 USB-kabel - USB C

NO

Innhold i esken:
Wireless Passport
USB - USB C-kabel
Instruksjonsveiledning

Beskrivelse:
1 Strømuttak USB C
2 Led-lampe
3 USB - USB C-kabel

PT

Conteúdo da embalagem:
Wireless Passport
Cabo USB - USB C
Manual de instruções

Descrição:
1 Tomada de alimentação USB C
2 LED
3 Cabos USB - USB C

CS

Obsah balení:
bezdrátový pas (Wireless Passport)
kabel USB - USB C
Návod k použití

Popis:
1 elektrická zásuvka USB C
2 LED dioda
3 kabel USB - USB C

SL

Vsebina ovitka:
Polnilnik Passport Wireless
Kabel USB – USB C
Navodila za uporabo

Opis:
1 Polnilna vtičnica USB C
2 lučka LED
3 Kabel USB – USB C

HR

Sadržaj pakiranja:
Wireless Passport
Kabel USB – USB C
Upute za uporabu

Opis:
1 Utičnica za napajanje USB C
2 Led žaručjica
3 USB kabel – USB C

BG

Опаковката съдържа:
Wireless Passport /Безжичен паспорт/
Кабел USB - USB C
Ръководство за употреба

Описание:
1 USB-C захранващ порт
2 Индикатор
3 Кабел USB - USB C

EL

Περιεχόμενο της συσκευασίας:
Wireless Passport
Καλώδιο USB - USB C
Εγχειρίδιο οδηγιών

Περιγραφή:
1 Υποδοχή τροφοδοσίας USB C
2 Ενδεικτική λυχνία LED
3 Καλώδιο USB – USB C

SV - FÖRBEREDANDE ÅTGÄRDER

Anslut kabeln till USB-C-uttaget (3) på Wireless Passport, led-lampan (2) lyser och visar rätt strömförsörjning. Enheten är klar att användas.

Wireless Passport tillåter laddning i vertikal och horisontal position så anpassa stödet efter vald position för laddning och placera smartphonen på Wireless Passport.

Batteriladdningsstatusen kan ses på Smartphone-skärmen.

Observera: för att ladda din Smartphone måste Wireless Passport matas av en adaptiv laddare eller alternativt av en laddare som levererar minst 2A.

Wireless Passport är kompatibel med större delen av höljena på marknaden och laddningstiderna kan variera beroende på höljets tjocklek.

Försäkra dig om att det inte finns några metalliska eller magnetiska föremål mellan smartphonen och batteriladdaren.

TEKNISKA SPECIFIKATIONER TRÅDLÖS SNABBLADDARE STATIVSATS
INPUT: DC 5/9V – 2A
OUTPUT: 10 W
VIKT 102 g

DA - INDLEDNINGSVIST

Forbind kablet til USB-stikket C (3) på trådløs Passport, lysdioden (2) tænder og fremhæver den korrekte forsyning. Nu er enheden klar til brug.

Trådløs Passport muliggør opladning af anordningen i lodret og vandret position. Derfor tilpas holderen afhængigt af den valgte position til opladning, og placer Smartphonen på trådløs Passport.

Batteriladestatus vises grafisk på din smartphones skærm.

Bemærk: Til adaptiv oplader, eller til genopladning af din smartphone, skal trådløs Passport forsynes med en adaptiv oplader, eller også med en oplader, der mindst yder 2 A.

Wireless Adaptive Stand er kompatibel med de fleste covers på markedet, selvom opladningstiden kan variere alt efter coverets tykkelse.

Kontrollér desuden, at der ikke er metalliske eller magnetiske genstande mellem smartphonen og batteriopladeren.

TEKNISKE SPECIFIKATIONER FOR STAND SÆTTET AF DEN TRÅDLØSE HURTIG OPLADER
INDGANG: DC 5/9 V - 2 A
UDGANG: 10 W
VÆGT 102 g

NO - FORBEREDELSE

Koble kabelen til USB C-uttaket på Wireless Passport. Ledlampen (2) tennes for å vise korrekt strømforsyning. Nå er enheten klar bruk.

Wireless Passport muliggjør lading av enheten i vertikal eller horisontal posisjon, så du tilpasser støtten i tråd med valgt posisjon for lading og legger smarttelefonen på Wireless Passport.

Ladestatusen til batteriet vises på displayet til smarttelefonen.

Merk: for å lade smarttelefonen må Wireless Passport lades med en egnet batterilader eller alternativt av en lader som gir minst 2A.

Wireless Passport er kompatibel med bruk av de fleste etuiene som finnes i handelen, og ladetiden kan variere avhengig av tykkelsen på etuiet.

Forsikre deg dessuten om at det ikke finnes noen metallelementer eller magnetiske elementer mellom smarttelefonen og batteriladeren.

TEKNISKE SPESIFIKASJONER WIRELESS FAST CHARGER STAND KIT
INNGANG: DC 5/9V – 2A
UTGANG: 10W
VEKT 102 g

PT - OPERAÇÕES PRELIMINARES

Ligar o cabo à tomada USB C (3) de Wireless Passport, o LED (2) acender-se-á evidenciando a correta alimentação. Neste momento o dispositivo está pronto a ser utilizado.

O Wireless Passport permite a recarga do dispositivo na opção vertical e horizontal, por conseguinte, adaptar o suporte de acordo com a posição escolhida para a recarga e apoiar o Smartphone sobre o Wireless Passport.

O estado de carga da bateria pode visualizar-se no ecrã do Smartphone.

Nota: para a recarga do próprio Smartphone, o Wireless Passport deve estar alimentado por um carregador adicional ou em alternativa por um carregador que forneça pelos menos 2A.

O Wireless Passport é compatível com a utilização da maior parte dos estojos em comercialização e os tempos de recarga poderão variar segundo a espessura do estojo.

Assegurar-se também que não existam elementos metálicos ou magnéticos entre o Smartphone e o carregador de baterias.

ESPECIFICAÇÕES TÉCNICAS WIRELESS FAST CHARGER STAND KIT
ENTRADA: CC 5/9V - 2A
SAÍDA: 10W
Peso 102g

CS - PŘÍPRAVA

Připojte kabel k zásuvce USB C (3) bezdrátového pasu (Wireless Passport), rozsvítí se Led (2), což udává správné napájení. V tomto okamžiku je zařízení připraveno k použití.

Bezdrátový pas (Wireless Passport) umožňuje dobíjení zařízení ve svislé a vodorovné poloze, tedy uzpůsobit podporu v závislosti na vybrané poloze pro dobíjení a položit chytrý telefon na bezdrátový pas (Wireless Passport).

Stav nabíjení baterie lze pozorovat na displeji chytrého telefonu.

Poznámka: pro dobíjení vlastního chytrého telefonu musí být bezdrátový pas (Wireless Passport) napájený adaptivní nabíječkou nebo alternativně nabíječkou, která dodává alespoň 2 A.

Bezdrátový pas (Wireless Passport) je kompatibilní s použitím většiny pouzder na trhu a doba dobíjení se může lišit v závislosti na tloušťce pouzdra.

Dále se ujistěte, že se mezi chytrým telefonem a nabíječkou baterií nenacházejí kovové či magnetické prvky.

TECHNICKÉ ÚDAJE SADY BEZDRÁTOVÉ RYCHLONABÍJEČKY
VSTUP: DC 5/9 V, 2 A
VÝSTUP: 10 W
HMOTNOST 102 g

SL - UVODNI POSTOPKI

Kabel vstavite v vtičnico USB (3) polnilnika Wireless Passport, lučka LED (2) bo začela svetiti in tako opozorila na pravilno polnjenje. Zdaj je naprava pripravljena za uporabo.

Polnilnik Wireless Passport omogoča polnjenje naprave v navpičnem ali vodoravnem položaju, tako da nosilec postavite glede na izbrani položaj za polnjenje ter pametni telefon postavite na polnilnik Wireless Passport.

Stanje napolnjenosti baterije je prikazano na prikazovalniku pametnega telefona.

Opomba: za polnjenje vašega pametnega telefona mora biti polnilnik Wireless Passport napajan prek dodatnega polnilnika ali drugega vira z jakostjo toka vsaj 2 A.

Polnilnik Wireless Passport se lahko uporablja z večino telefonskih ovitkov v prosti prodaji, časi polnjenja pa so lahko odvisni od debeline ovitka.

Prepričajte se tudi, da med pametnim telefonom in polnilnikom baterij ni kovinskih ali magnetnih predmetov.

TEHNIČNE SPECIFIKACIJE BREZŽIČNEGA KOMPLETA ZA HITRO POLNJENJE
VHOD: 5/9 VDC, 2 A
IZHOD: 10 W
TEŽA: 102 g

HR -PRELIMINARNE RADNJE

Spojite kabel na utičnicu USB C (3) Wireless Passporta, LED žaruljica (2) će zasvijetliti kao znak pravilnog napajanja. U tom trenutku uređaj je spreman za uporabu.

Wireless Passport omogućuje punjenje uređaja u okomitom i vodoravnom položaju, stoga prilagodite držač položaju odabranom za punjenje i položite pametni telefon na Wireless Passport.

Stanje napunjenosti baterije vidljivo je na zaslonu pametnog telefona.

Napomena: da biste punili svoj pametni telefon Wireless Passport mora biti napajan putem podesivog adaptera ili alternativno putem punjača izlaznog napona od najmanje 2A.

Wireless Passport prikladan je za uporabu s većinom zaštitnih navlaka koje se nalaze u prodaji, a vremena punjenja mogu ovisiti o debljini navlake.

Potrebno je voditi računa da između pametnog telefona i punjača nema metalnih ili magnetičnih predmeta

TEHNIČKE SPECIFIKACIJE KOMPLETA WIRELESS FAST CHARGE STAND KIT
ULAZ: DC 5/9 V – 2 A
IZLAZ: 10 W
Težina: 102 g

BG - ПРЕДВАРИТЕЛНИ ОПЕРАЦИИ

Свържете кабела към USB C (3) порта на Wireless Passport, индикаторът (2) ще светне, като укаже правилно захранване. Устройството е готово за употреба.

Wireless Passport позволява зареждането на устройството във вертикално и хоризонтално положение, следователно просто пригодете стойката според избраната позиция за презареждане и поставете смартфона върху Wireless Passport.

Процесът на зареждане на батерията може да се проследи на дисплея на смартфона.

Забележка: за зареждане на смартфона, Wireless Passport трябва да се захранва от зареждащ адаптер или алтернативно от зарядно устройство, което доставя поне 2A.

Wireless Passport е съвместим с по-голямата част от предлаганите на пазара калъфи и времето за презареждане може да варира в зависимост от дебелината на калъфа.

Освен това се уверете, че между смартфона и зарядното устройство няма метални или магнитни елементи.

ТЕХНИЧЕСКИ ХАРАКТЕРИСТИКИ НА БЕЗЖИЧНОТО УСТРОЙСТВО ЗА БЪРЗО ЗАРЕЖДАНЕ
ВХОД: DC 5/9V – 2A
ИЗХОД: 10W
ТЕГЛО 102 g

EL - ΠΡΟΚΑΤΑΡΚΤΙΚΕΣ ΕΝΕΡΓΕΙΕΣ

Συνδέστε το καλώδιο στην υποδοχή USB C (3) του Wireless Passport. Η ενδεικτική λυχνία led (2) θα ανάψει υποδεικνύοντας τη σωστή τροφοδοσία. Σε αυτό το σημείο η συσκευή είναι έτοιμη για χρήση.

Το Wireless Passport επιτρέπει τη φόρτιση της συσκευής σε κατακόρυφη και οριζόντια θέση, επομένως προσαρμόστε το στήριγμα ανάλογα με τις προτιμήσεις σας για τη φόρτιση και στερεώστε το Smartphone στο Wireless Passport.

Η κατάσταση φόρτισης της μπαταρίας εμφανίζεται στην οθόνη του Smartphone.

Σημείωση: για τη φόρτιση του ίδιου Smartphone, το Wireless Passport πρέπει να τροφοδοτείται από κατάλληλο φορτιστή ή, διαφορετικά, από φορτιστή που παρέχει τουλάχιστον 2A.

Το Wireless Passport είναι συμβατό με την πλειονότητα των θηκών που κυκλοφορούν στο εμπόριο και οι χρόνοι φόρτισης μπορεί να ποικίλλουν ανάλογα με το πάχος της θήκης.

Βεβαιωθείτε ότι δεν υπάρχουν μεταλλικά ή μαγνητικά στοιχεία ανάμεσα στο Smartphone και τον φορτιστή.

ΤΕΧΝΙΚΕΣ ΠΡΟΔΙΑΓΡΑΦΕΣ WIRELESS FAST CHARGER STAND KIT (ΚΙΤ ΒΑΣΗΣ ΑΣΥΡΜΑΤΟΥ ΦΟΡΤΙΣΤΗ ΤΑΧΕΙΑΣ ΦΟΡΤΙΣΗΣ)
INPUT (ΕΙΣΟΔΟΣ): DC 5/9 V - 2 A
OUTPUT (ΕΞΟΔΟΣ): 10 W
ΒΑΡΟΣ 102 g

CE

SV - Enmansbolaget Cellular Italia S.p.A försäkrar att den trådlösa laddaren överensstämmer med direktivet 2014/53/EU.
Den fullständiga texten till EU-försäkran om överensstämmelse finns på följande Internetadress: www.cellularline.com/_/declaration-of-conformity
SV - Enmansbolaget Cellular Italia S.p.A försäkrar också att den trådlösa laddaren överensstämmer med RoHS-direktivet 2011/65/EU.

DA – Cellular Italia S.p.A med eneejer erklærer, at den trådløse oplader er i overensstemmelse med direktiv 2014/53/EU.
EU-overensstemmelseserklæringens fulde tekst kan fås på følgende internetadresse: www.cellularline.com/_/declaration-of-conformity
Cellular Italia S.p.A med eneejer erklærer endvidere, at den trådløse oplader er i overensstemmelse med RoHS-direktiv 2011/65/EU.

NO - Enkeltmannsforetaket Cellular Italia S.p.A. erklærer herved at den trådløse laderen er i overensstemmelse med direktiv 2014/53/EU.
Se den fullstendige EU-samsvarserklæringen på nettstedet:
www.cellularline.com/_/declaration-of-conformity
Enkeltmannsforetaket Cellular Italia S.p.A. erklærer også at den trådløse laderen er i overensstemmelse med RoHS-direktivet 2011/65/EU.

PT - Cellular Italia S.p.A com sócio único declara que o carregador sem fios está em conformidade com a diretiva 2014/53/UE.
O texto integral da declaração de conformidade UE está disponível no seguinte endereço de Internet: www.cellularline.com/_/declaration-of-conformity
Cellular Italia S.p.A com sócio único declara também que o carregador sem fios está em conformidade com a diretiva RoHS 2011/65/UE.

CS – Cellular Italia S.p.A s jediným společníkem prohlašuje, že nabíječka wireless odpovídá směrnici 2014/53/EU.
Celé znění prohlášení o shodě EU je k dispozici na následující internetové adrese: www.cellularline.com/_/declaration-of-conformity
Cellular Italia S.p.A s jediným společníkem prohlašuje také, že nabíječka wireless odpovídá směrnici RoHS 2011/65/EU.

SL - Cellular Italia S.p.A z edinim delničarjem izjavlja, da je brezžični polnilnik skladen z direktivo 2014/53/EU.
Celotno besedilo EU izjave o skladnosti je na voljo na naslednjem spletnem naslovu: www.cellularline.com/_/declaration-of-conformity
Cellular Italia S.p.A z edinim delničarjem izjavlja, da je brezžični polnilnik skladen z direktivo RoHS 2011/65/EU.

HR - Tvrtka Cellular Italia S.p.A s jednim dioničarom izjavljuje da je bežični punjač u skladu s Direktivom 2014/53/EU.
Puni tekst izjave o sukladnosti EU dostupan je na sljedećoj internetskoj adresi: www.cellularline.com/_/declaration-of-conformity
Tvrtka Cellular Italia S.p.A s jednim dioničarom izjavljuje da je bežični punjač u skladu s RoHS direktivom 2011/65/EU.

BG - Cellular Italia S.p.A, в качеството си на едноличен собственик, декларира, че безжичното зарядно устройство отговаря на Директива 2014/53/EC.
Пълният текст на ЕС декларацията за съответствие е достъпен на следния интернет адрес: www.cellularline.com/_/declaration-of-conformity
Cellular Italia S.p.A, в качеството си на едноличен собственик, декларира, че безжичното зарядно устройство отговаря на Директива 2011/65/EC относно ограничението за употребата на определени опасни вещества в електрическото и електронното оборудване (RoHS).
EL - H Cellular Italia S.p.A με μοναδικό εταίρο δηλώνει ότι ο φορτιστής wireless είναι σύμφωνος με την οδηγία 2014/53/ΕΕ.
Το πλήρες κείμενο της δήλωσης συμμόρφωσης ΕΕ είναι διαθέσιμο στην ακόλουθη διεύθυνση Internet:
www.cellularline.com/_/declaration-of-conformity
H Cellular Italia S.p.A με μοναδικό εταίρο δηλώνει, επίσης, ότι ο φορτιστής wireless είναι σύμφωνος με την οδηγία RoHS 2011/65/ΕΕ.

SV - **INFORMATION OM JURIDISK GARANTI**
Våra produkter omfattas av en rättslig garanti för bristande överensstämmelse i enlighet med tillämpliga nationella lagar för att skydda konsumenterna.
För ytterligare information se sidan www.cellularline.com/_/warranty

DA – **OPLYSNINGER VEDRØRENDE DEN LOVBESTEMTE GARANTI**
Vores produkter er dækket af den lovbestemte garanti, som omfatter overensstemmelsesfejl i henhold til den nationale lovgivning om forbrugerbeskyttelse.
For yderligere oplysninger henvises til siden www.cellularline.com/_/warranty

NO - **INFORMASJON OM RETTSLIG GARANTI**
Våre produkter er dekket av lovbestemt garanti for samsvarsfeil i henhold til gjeldende nasjonale lover som beskytter forbrukeren.
Se nettsiden www.cellularline.com/_/warranty for ytterligere informasjon.

PT - **INFORMAÇÕES SOBRE A GARANTIA LEGAL**
Os nossos produtos estão cobertos por garantia legal para os defeitos de conformidade de acordo com o previsto pelas leis nacionais aplicáveis de defesa do consumidor.
Para mais informações, consultar a página www.cellularline.com/_/warranty

CS –**INFORMACE O ZÁKONNÉ ZÁRUCE**
Na naše výrobky se vztahuje zákonná záruka na vady shody podle platných vnitrostátních právních předpisů na ochranu spotřebitele.
Další informace naleznete na stránce www.cellularline.com/_/warranty

SL - **INFORMACIJE O ZAKONSKI GARANCIJI**
Naši izdelki so kriti z zakonsko garancijo za pomanjkljivosti glede skladnosti v skladu z nacionalno zakonodajo, ki se uporablja za varstvo potrošnikov.
Za več informacij glejte na strani www.cellularline.com/_/warranty

HR - **INFORMACIJE O JAMSTVU**
Naši proizvodi pokriveni su zakonskim jamstvom za nedostatke u skladu s nacionalnim zakonima koji se primjenjuju za zaštitu potrošača.
Više informacija potražite na stranici www.cellularline.com/_/warranty

BG - **ИНФОРМАЦИЯ ЗА ЗАКОНОУСТАНОВЕНАТА ГАРАНЦИЯ**
Нашите продукти се покриват от законоустановената гаранция за липса на съответствие, както е предвидено в приложимото национално законодателство за защита на потребителя.
За пълна информация посетете страницата www.cellularline.com/_/warranty

EL - **ΠΛΗΡΟΦΟΡΙΕΣ ΓΙΑ ΤΗ ΝΟΜΙΜΗ ΕΓΓΥΗΣΗ**
Τα προϊόντα μας καλύπτονται από νόμιμη εγγύηση για ελλείψεις συμμόρφωσης σύμφωνα με ό,τι προβλέπεται από τους εφαρμοστέους εθνικούς νόμους για την προστασία του καταναλωτή.
Για περαιτέρω πληροφορίες συμβουλευτείτε τη σελίδα
www.cellularline.com/_/warranty

SV - INSTRUKTIONER FÖR BORTSKAFFANDE AV APPARATER FÖR ANVÄNDARE I PRIVAT HUSHÅLL
(Gäller i EU och andra europeiska länder med separat insamlingssystem)
Denna märkning på produkten eller på dess dokument anger att produkten inte får kastas med andra hushållsavfall i slutet av sin livslängd. För att förhindra möjliga skada på miljön eller hälsoskador, orsakad av felaktig avfallshantering, uppmanas användaren att skilja denna produkt från andra typer av avfall och återvinna den på ansvarigt sätt, för att främja hållbar återvinning av materiella resurser.
Hushållsanvändare ombeds att kontakta antingen den återförsäljare där produkten inköpts, eller den lokala behöriga myndigheten, för all nödvändig information beträffande separat insamling och återvinning för denna typ av produkt. Företagsanvändare ombeds att kontakta den egna leverantören och kontrollera villkoren i köpeavtalet. Denna produkt får inte bortskaffas tillsammans med annat kommersiellt avfall.
Denna produkt har ett batteri inuti, som inte kan bytas ut av användaren, försök inte öppna enheten eller att ta bort batteriet, detta kan orsaka felfunktioner och orsaka allvarliga skador på produkten. Vid avyttring av produkten, vänligen kontakta den lokala myndigheten för avfallshantering för bortskaffande av batteriet. Batteriet som finns inuti enheten är utformat för att användas under produktens hela livscykel.
För ytterligare information konsultera webbplatsenhttp://www.cellularline.com

DA - INSTRUKTIONER FOR BORTSKAFFELSE AF APPARATER TIL BRUGERE I PRIVATE HUSHOLDNINGER
(Gældende for den Europæiske Union og andre europæiske lande med særskilte indsamlingsordninger)
Mærkningen på produktet eller dets dokumentation angiver, at produktet ikke må bortskaffes sammen med andet almindeligt husholdningsaffald, når dets levetid er ophørt. For at forhindre mulige skader på miljøet eller menneskers sundhed på grund af ukontrolleret bortskaffelse af affald, opfordres brugeren til at sortere dette produkt fra andre typer affald og genanvende det på en ansvarlige måde for at fremme bæredygtig brug af materialeressourcer.
Husholdningernes brugere bør enten kontakte den lokale forhandler, hvor produktet er anskaffet, eller de lokale myndigheder for alle oplysninger om særskilt indsamling og genvinding for denne type produkter. Virksomheder opfordres til at kontakte deres leverandør og kontrollere vilkårene og betingelserne i købsaftalen. Dette produkt må ikke bortskaffes sammen med andet kommercielt affald.
Den produktet er udstyret med et batteri, som ikke kan udskiftes af brugeren. Forsøg aldrig at åbne enheden eller fjerne batteriet. Det kan forårsage funktionsfejl og skade produktet alvorligt. I tilfælde af bortskaffelse af produktet bedes du kontakte dit lokale renoveringsfirma om fjernelse af batteriet. Batteriet i produktet er designet til at blive brugt under hele produktets livscyklus.
Du kan finde flere oplysninger på vores hjemmeside http://www.cellularline.com

NO - ANVISNINGER VED AVFALLSHÅNDTERING AV FORBRUKERELEKTRONIKK
(Gjelder for land i EU og land med fungerende systemer for kildesortering)
Merket som er angitt på produktet eller i dokumentasjonen viser at produktet ikke kan kastes sammen med annet husholdningsavfall. For å unngå skader på miljø eller helse som følge av feilaktig avfallshåndtering, anbefaler man brukeren å separere dette produktet fra annet avfall og resirkulere det i henhold til gjeldende bestemmelser for resirkulering av materialressurser.
Husholdninger bes kontakte forhandleren hvor produktet ble kjøpt, eventuelt det nærmeste kildesorteringsanlegget. Her vil man få all informasjon kildesortering og resirkulering av denne type produkter. Firmakunder bes kontakte egen leverandør for informasjon om bestemmelser i kjøpskontrakten. Dette produktet må ikke kasseres sammen med annet avfall fra virksomheten.
Dette produktet inneholder et batteri som ikke kan byttes av kundes. Man må aldri åpne produktet eller fjerne batteriet, da dette kan medføre feilfunksjoner eller skader på produktet. Batteriet må ikke fjernes på egenhånd. Kontakt ditt lokale avfallshåndteringsanlegg for informasjon om dette. Produktets innvendige batteri er blitt utviklet slik at det har varighet for hele produktets livssyklus.
For ytterligere informasjon henvises det til nettsiden http://www.cellularline.com

PT - INSTRUÇÕES PARA A ELIMINAÇÃO DE EQUIPAMENTOS DESTINADAS A UTILIZADORES DOMÉSTICOS (Aplicável nos países da União Europeia e naqueles com sistemas de recolha seletiva)
A marca aposta no produto ou na sua documentação indica que o produto não deve ser eliminado com outros resíduos domésticos no fim do seu ciclo de vida. Para evitar danos ao ambiente ou à saúde causados pela eliminação inadequada dos resíduos, aconselhamos o utilizador a separar este produto do outros tipos de resíduos e reciclá-lo de forma responsável para favorecer a reutilização sustentável dos recursos naturais. Convidamos os utilizadores domésticos a contactar o revendedor do qual adquiriram o produto ou o departamento local competente para solicitar todas as informações relativas à recolha seletiva e à reciclagem para este tipo de produto. Convidamos os utilizadores profissionais a contactar o seu fornecedor e verificar os termos e as condições do contrato de compra. Este produto não deve ser eliminado junto com outros resíduos comerciais. Este produto contém no seu interior uma bateria que não pode ser substituída pelo utilizador. Não tente abrir o dispositivo nem retirar a bateria porque isso pode causar problemas de funcionamento e danificar gravemente o produto. Em caso de eliminação do produto, pedimos que contacte a entidade local responsável pelo tratamento e eliminação de resíduos, para que proceda à remoção da bateria. A bateria contida no interior do dispositivo foi concebida para poder ser utilizada durante todo o ciclo de vida útil do produto. Para mais informações visite o sítio web http://www.cellularline.com

CS - POKYNY PRO LIKVIDACI ZAŘÍZENÍ SOUKROMÝCH UŽIVATELŮ (Použije se ve státech Evropské Unie a v zemích se zavedeným systémem třídění odpadů.)
Značka umístěná na výrobku nebo v jeho dokumentaci znamená, že po ukončení životnosti nesmí být tento výrobek zlikvidován společně s jiným komunálním odpadem. Za účelem zabránění případným škodám na životním prostředí nebo na zdraví způsobeným nesprávnou likvidací odpadů žádáme uživatele, aby tento výrobek recykloval odpovědným způsobem a odděleně od ostatního odpadu, čímž napomůže udržitelnému využívání materiálních zdrojů. Uživatele – soukromé osoby žádáme, aby kontaktovali prodejce, u něhož výrobek zakoupili, nebo místní úřad určený k poskytování informací týkajících se tříděného odpadu a recyklace tohoto druhu výrobků. Uživatele – podniky žádáme, aby kontaktovali svého dodavatele a zkontrolovali podmínky příslušné kupní smlouvy. Tento výrobek nesmí být likvidován společně s jiným odpadem pocházejícím z obchodní činnosti. Uvnitř tohoto výrobku se nachází baterie, kterou uživatel nemůže vyměnit. Nezkoušejte zařízení otevírat nebo baterii vyjímat – takový postup může způsobit poruchy a vážně poškodit výrobek. V případě likvidace výrobku Vás prosíme, abyste kontaktovali místní zařízení pro likvidaci odpadů, které baterii vyjme. Baterie umístěná ve výrobku byla navržena tak, aby mohla být používána během celé životnosti zařízení. Další informace můžete nalézt na webové stránce http://www.cellularline.com

SL - NAVODILA ZA ODLAGANJE ODPADNE OPREME UPORABNIKOV V ZASEBNIH GOSPODINJSTVIH (uporabljajo v državah Evropske Unije in ostalih s sistemi ločenega zbiranja odpadkov)
Oznaka na izdelku ali njegovi dokumentaciji pomeni, da izdelka ne smete zavreči skupaj z drugimi gospodinjskimi odpadki na koncu življenjskega cikla. Za preprečitev morebitne škode za okolje ali zdravje ljudi zaradi nenadzorovanega odlaganja odpadkov, prosimo uporabnika, da loči ta izdelek od ostalih vrst odpadkov in ga odgovorno reciklira ter s tem spodbuja sonaravno ponovno uporabo materialnih virov. Uporabniki v gospodinjstvih so vabljeni, da stopijo v stik s prodajalcem, pri katerem so izdelek kupili, ali na krajevni upravni organ, za podrobnosti glede ločenega zbiranja in recikliranja za to vrsto izdelka. Poslovni uporabniki so vabljeni, da stopijo v stik z dobaviteljem in preverijo pogoje nakupne pogodbe. Tega izdelka ni dovoljeno odlagati skupaj z drugih industrijskimi odpadki. Ta izdelek ima notranjo baterijo, ki jo ne more zamenjati uporabnik; ne poskušajte odpreti naprave ali odstraniti baterije, ker bi to lahko povzročilo okvaro in resno poškodovalo izdelek. V primeru odstranjevanja tega izdelka se obrnite na lokalno podjetje za odstranjevanje odpadkov, kjer bodo odstranili baterijo. Baterija, ki se nahaja v napravi, je zasnovana tako, da je v uporabi celoten življenjski cikel izdelka. Za dodatne informacije obiščite spletno mesto http://www.cellularline.com

HR - UPUTE ZA ODLAGANJE UREĐAJA ZA KUĆNU UPORABU (Primjenjivo u zemljama Europske unije i onima s posebnim sustavima za odvojeno skupljanje otpada)

Oznaka na proizvodu ili u njegovoj dokumentaciji ukazuje na to da proizvod ne smije biti zbrinut s ostalim kućnim otpadom na kraju svog životnog ciklusa. Kako bi se izbjeglo oštećenje okoliša ili zdravlja uzrokovanog neprikladnim odlaganjem otpada, korisnik se poziva da odvoji ovaj proizvod od ostalih vrsta otpada i odgovorno reciklira kako bi promicao održivu ponovnu upotrebu materijalnih resursa. Korisnici u kućanstvima trebali bi trebali bi kontaktirati prodavača kod kojega ste proizvod kupili ili lokalni ured odgovoran za sve informacije vezane za odvojeno skupljanje i recikliranje za ovu vrstu proizvoda. Poslovni korisnici pozivaju se da se obrate dobavljaču i provjere uvjete i odredbe ugovora o kupnji. Ovaj proizvod ne smije se odlagati zajedno s drugim komercijalnim otpadom. U ovom se proizvodu nalazi baterija koju korisnik ne može zamijeniti; ne pokušavajte otvoriti uređaj ili ukloniti bateriju, jer to može uzrokovati kvarove i ozbiljno oštetiti proizvod. U slučaju zbrinjavanja proizvoda, obratite se lokalnoj organizaciji za zbrinjavanje otpada kako biste uklonili bateriju. Bateriju koja se nalazi unutar uređaja je dizajnirana da se koristi tijekom cijelog životnog ciklusa proizvoda. Za više informacija posjetite web stranicu http://www.cellularline.com

BG – ИНСТРУКЦИИ ЗА ИЗХВЪРЛЯНЕ НА ОБОРУДВАНЕТО ЗА ДОМАШНИ ПОТРЕБИТЕЛИ (Отнася се за страни от Европейския съюз и такива, в които има система за разделно събиране на отпадъци)
Маркировката на продукта или в документацията показва, че продуктът не трябва да се изхвърля с други битови отпадъци в края на експлоатационния цикъл. За избягване на вреди за околната среда или за здравето, причинени от неправилно изхвърляне на отпадъци, се приканва потребителят да разделя този продукт от другите видове отпадъци и да го рециклира така, че да се улесни устойчивата повторна употреба на материалните ресурси. Домашните потребители се приканват да се свържат с търговеца, от когото са придобили продукта, или с местния офис, предвиден за всякаква информация относно разделното събиране и рециклирането на този тип продукт. Бизнес потребителите се приканват да се свържат със своя доставчик и да проверят общите условия на договора за закупуване. Този продукт не трябва да се изхвърля с другите търговски отпадъци. Този продукт включва батерия, която не може да се подменя от потребителя; не се опитвайте да отворите устройството или да извадите батерията, тъй като това може да причини неизправности и да застраши сериозно продукта. В случай на изхвърляне на продукта се препоръчва да се свържете с местния център за депониране на отпадъци, за да извършат изваждането на батерията. Батерията, съдържаща се в устройството, е защитена, за да може да се използва през целия експлоатационен цикъл на продукта. За допълнителна информация посетете уеб сайта http://www.cellularline.com

EL - ΟΔΗΓΙΕΣ ΔΙΑΘΕΣΗΣ ΕΞΟΠΛΙΣΜΟΥ ΓΙΑ ΟΙΚΙΑΚΟΥΣ ΚΑΤΑΝΑΛΩΤΕΣ (Εφαρμόζεται σε χώρες της Ευρωπαϊκής Ένωσης και σε εκείνες με συστήματα επιλεκτικής συλλογής)
Το σήμα επί του προϊόντος ή στην τεκμηρίωσή του δείχνει ότι το προϊόν δεν πρέπει να διατεθεί μαζί με άλλα οικιακά απορρίμματα στο τέλος του κύκλου ζωής του. Για να αποφευχθούν πιθανές βλάβες στο περιβάλλον ή στην υγεία από την ανεξέλεγκτη διάθεση των απορριμμάτων, καλείται ο πελάτης να διαχωρίσει το προϊόν αυτό από άλλους τύπους απορριμμάτων και να το ανακυκλώσει με τρόπο υπεύθυνο συμβάλλοντας στη βιώσιμη επαναχρησιμοποίηση των υλικών πόρων. Οι οικιακοί καταναλωτές καλούνται να επικοινωνούν με τον μεταπωλητή από τον οποίο αγοράστηκε το προϊόν ή το τοπικό γραφείο αρμόδιο για όλες τις πληροφορίες σχετικά με την επιλεκτική συλλογή και την ανακύκλωση αυτού του τύπου προϊόντος. Οι χρήστες επιχειρήσεων καλούνται να επικοινωνήσουν με τον προμηθευτή τους και να ελέγξουν τους όρους και τις προϋποθέσεις της σύμβασης αγοράς. Το προϊόν αυτό δεν πρέπει να διατίθεται μαζί με άλλα εμπορικά απορρίμματα. Αυτό το προϊόν διαθέτει εσωτερική μπαταρία που δεν αντικαθίσταται από τον πελάτη. Μην προσπαθήσετε να ανοίξετε τη συσκευή ή να αφαιρέσετε την μπαταρία, αυτό μπορεί να προκαλέσει δυσλειτουργίες και να προκαλέσει σοβαρή βλάβη στο προϊόν. Σε περίπτωση διάθεσης του προϊόντος, παρακαλείστε να επικοινωνήσετε με τον τοπικό οργανισμό διάθεσης απορριμμάτων για την αφαίρεση της μπαταρίας. Η μπαταρία που περιέχεται στη συσκευή έχει σχεδιαστεί ώστε να χρησιμοποιείται καθ 'όλη τη διάρκεια ζωής του προϊόντος. Για περαιτέρω πληροφορίες επισκεφθείτε το site web http://www.cellularline.com

SV - Använd batteriladdaren endast som anges på förpackningen
Mata endast med en lämplig batteriladdare
Skydda produkten från smuts, fukt, överhettning och använd den endast i torr miljö samt undvik kontakt med vätskor
Utsätt inte för solljus, höga temperaturer eller eld
I händelse av fall, försäkra dig att produkten är hel innan du återanvänder den
Förvara utom räckhåll för barn

DA - Brug kun opladeren som angivet på pakken
Forsyn den kun med en egnet batterioplader
Beskyt produktet mod snavs, fugt, overophedning og brug det kun i tørre omgivelser og undgå kontakt med væsker
Må ikke udsættes for sol, høje temperaturer eller brand
Hvis produktet falder ned, skal du kontrollere at produktet er intakt, før du bruger det igen
Opbevares utilgængeligt for børn

NO - Batteriladeren må brukes i henhold til anvisningene på pakken
Må kun brukes med en egnet batterilader
Produktet må beskyttes mot urenheter, fuktighet og overoppheting, og må kun brukes i tørre omgivelser hvor det unngås kontakt med fuktighet.
Må ikke eksponeres for sol, høye temperaturer og flammer
Hvis produktet faller på bakken må man påse at det er i orden før det tas i bruk
Må oppbevares utilgjengelig for barn

PT -Utilize o carregador de bateria somente no modo indicado na embalagem;
Alimente somente com um carregador de bateria adequado;
Proteja o produto contra a sujidade, a humidade e o superaquecimento e utilize-o somente em ambientes secos, evitando o contato com líquidos;
Não exponha ao sol, a altas temperaturas e ao fogo;
Em caso de queda, assegure-se de que o produto esteja íntegro antes de reutilizá-lo;
Mantenha fora do alcance de crianças.

CS - Nabíječku používejte pouze tak, jak je uvedeno v balení
Napájejte pouze s vhodnou nabíječkou
Chraňte výrobek před nečistotami, vlhkostí či přehřátím a používejte jej pouze v suchém prostředí, aby nedošlo ke kontaktu s kapalinami
Nevystavujte slunci, vysokým teplotám nebo ohni
V případě pádu nabíječky se před jejím opětovným použitím ujistěte, že je výrobek neporušený
Uchovávejte mimo dosah dětí

SL - Polnilnik baterij uporabljajte le, kot je navedeno v ovojnini
Polnite samo s primernim polnilnikom baterij
Zaščitite izdelek pred umazanijo, vlago, pregrevanjem in ga uporabite samo v suhih okoljih, pri čemer se izognite stiku s tekočinami
Ne izpostavljajte soncu, visokim temperaturam ali ognju
V primeru padca se prepričajte, da je izdelek brezhiben, preden ga ponovno uporabite
Hranite izven dosega otrok

HR- Koristite punjač samo prema priloženim uputama
Napajajte samo s odgovarajućim punjačem
Zaštitite proizvod od prljavštine, vlage, pregrijavanja i koristite ga samo u suhim sredinama, izbjegavajući kontakt s tekućinama
Nemojte izlagati suncu, visokim temperaturama ili vatri
U slučaju pada, prije ponovne uporabe, provjerite je li proizvod netaknut
Držite izvan dohvata djece

BG - Използвайте зарядното устройство само по начин, посочен в опаковката
Захранвайте само с подходящо зарядно устройство
Защитавайте продукта от замърсяване, влага, прегряване и го използвайте само в сухи помещения, като избягвате контакт с течности
Не излагайте на слънце, на високи температури или на огън
В случай на падане, уверете се, че продуктът е цял, преди да го използвате отново
Да се съхранява на място, недостъпно за деца

EL - Χρησιμοποιείτε τον φορτιστή μπαταρίας όπως υποδεικνύεται στη συσκευασία
Χρησιμοποιείτε μόνον ιδανικούς φορτιστές
Προστατεύστε το προϊόν από βρομιά, υγρασία, υπερθέρμανση. Χρησιμοποιήστε το μόνο σε στεγνό περιβάλλον, μακριά από υγρασία
Μην εκθέτετε το προϊόν σε ήλιο, υψηλές θερμοκρασίες ή φωτιά
Σε περίπτωση πτώσης, βεβαιωθείτε ότι το προϊόν παραμένει ακέραιο πριν το χρησιμοποιήσετε εκ νέου
Να φυλάσσεται μακριά από παιδιά

Cellularline S.p.A.
Via Lambrakis 1/A, 42122 Reggio Emilia, Italy
www.cellularline.com
S0619